TJÄNLIG

PL

TR

RU

SK

LT

Design and Quality
IKEA of Sweden

POLSKI 4
TÜRKÇE 15
РУССКИЙ 26
SLOVENSKÝ 37
LIETUVIŲ K. 48

Spis treści

Informacje dotyczące bezpieczeństwa	4	Dane techniczne	10
Opis produktu	7	Wydajność energetyczna	11
Czyszczenie i konserwacja	8	Aspekty ochrony środowiska	12
Co zrobić gdy…	9	GWARANCJA IKEA	12

Informacje dotyczące bezpieczeństwa

ⓘ Dla zapewnienia odpowiedniego poziomu bezpieczeństwa oraz prawidłowego działania urządzenia, prosimy przed przystąpieniem do instalacji oraz użytkowania produktu uważnie przeczytać niniejszą instrukcję obsługi. Instrukcję obsługi należy trzymać zawsze w pobliżu urządzenia oraz przekazać ją razem z urządzeniem osobom trzecim. Ważne jest, aby wszyscy użytkownicy znali sposób działania oraz zasady bezpieczeństwa produktu.

Porady i wskazówki

- Producent nie ponosi odpowiedzialności przez ewentualne szkody spowodowane przez nieprawidłową instalację lub użytkowanie.
- Minimalna odległość bezpieczeństwa pomiędzy płytą kuchenną a okapem musi wynosić: dla kuchenki elektrycznej 500 mm oraz 650 mm dla kuchenki gazowej.
- Jeśli instrukcja instalacji urządzenia do gotowania wskazuje na potrzebę zastosowane większej odległości, niż podana powyżej, należy to wziąć pod uwagę.
- Sprawdzić, czy napięcie w sieci elektrycznej odpowiada danym umieszczonym na tabliczce znamionowej znajdującej się wewnątrz okapu.
- Dla urządzeń Klasy I należy sprawdzić, czy sieć elektryczna wyposażona jest w odpowiednie uziemienie.
- Podłączyć wyciąg do komina dymnego przy pomocy rury o średnicy minimalnej 120 mm. Trasa rury powinna być możliwie najkrótsza.
- Nie podłączać okapu do przewodów odprowadzających spaliny (np. z kotłów, kominków itp.).
- Jeżeli okap używany jest w połączeniu z kuchenkami nieelektrycznymi (np. gazowymi), należy zagwarantować odpowiedni poziom wentylacji lokalu tak, aby zapobiec powrotowi spalin z komina. Jeżeli okap używany jest w połączeniu z

kuchenkami nieelektrycznymi, podciśnienie w pomieszczeniu nie może przekraczać 0,04 mbar tak, aby zapobiec powrotowi spalin.
- Jeżeli kabel zasilający ulegnie uszkodzeniu, musi on zostać wymieniony przez producenta lub jego serwisanta.
- Wtyczkę należy podłączyć do gniazdka odpowiedniego typu zgodnie z obowiązującymi normami oraz w miejscu łatwo dostępnym.
- Należy przestrzegać wszystkich norm dotyczących odprowadzania powietrza.
- **OSTRZEŻENIE:** Przed przystąpieniem do instalacji okapu należy zdjąć folie ochronne (białe i przeźroczyste).
- Używać wyłącznie śrub oraz osprzętu typu odpowiedniego dla danego okapu.
  Ostrzeżenie: Brak śrub lub elementu osprzętu zgodnych z instrukcją może być przyczyną porażenia prądem.
- Przyłączyć okap do sieci zasilającej, montując wyłącznik dwubiegunowy o otwarciu styków przynajmniej 3 mm.
- Nie należy na nią patrzeć za pomocą narzędzi optycznych (lornetka, szkło powiększające…).
- Nie zapalać potraw pod okapem: może to być przyczyną pożaru.
- Niniejsze urządzenie może być używane przez dzieci w wieku poniżej 8 lat oraz osoby niepełnosprawne fizycznie lub umysłowo oraz bez doświadczenia lub wiedzy na temat jego działania, powinni oni zostać jednak poinstruowani i skontrolowani w kwestii obsługi urządzenia przez osoby odpowiedzialne za ich bezpieczeństwo. Należy pilnować, aby dzieci nie bawiły się urządzeniem. Czyszczenie i konserwacja urządzenia nie powinny być wykonywane przez dzieci, chyba że są one nadzorowane.
- Dzieci powinny być pilnowane, aby nie bawiły się urządzeniem.

⚠ Części zewnętrzne mogą stać się bardzo gorące, jeżeli używane są razem z urządzeniami przeznaczonymi do gotowania.

- Umyć i/lub wymienić filtry po określonym okresie czasu (zagrożenie pożarowe).

Użytkowanie

- Okap został zaprojektowany wyłącznie do użytku domowego, do eliminacji zapachów kuchennych.
- Okapu nie można wykorzystywać jako półki.
- Nie wolno nigdy używać okapu do celów innych niż te, do których został zaprojektowany.
- Nie wolno nigdy pozostawiać wolnego ognia o dużej intensywności pod działającym okapem.
- Należy dokonać regulacji intensywności płomienia w taki sposób, aby znajdował się wyłącznie pod naczyniem do gotowania i nie wydostawał się z jego boków.
- Nie zostawiać naczyń do smażenia bez nadzoru podczas użycia: przegrzany olej może się zapalić.
- Wyłączyć urządzenie lub odłączyć je od źródła zasilania elektrycznego przed przystąpieniem do wszelkich prac związanych z czyszczeniem i konserwacją.

Czyszczenie i konserwacja

- Filtr antyzapachowe z węglem aktywnym nie nadaje się do mycia lub regeneracji, należy go wymieniać co około 4 miesiące, lub częściej w przypadku intensywnego użytkowania.
- Filtry przeciw-tłuszczowe można myć w zmywarce. Należy je myć co około 2 miesiące użytkowania lub częściej, jeśli używane są bardzo intensywnie.
- Powierzchnię okapu wystarczy czyścić wilgotną szmatką i neutralnym płynem do mycia.

Opis produktu

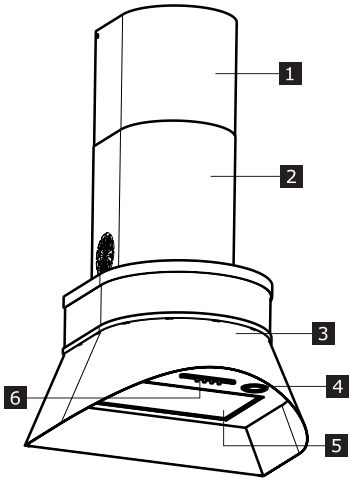

1 Rura kominowa górna
2 Rura kominowa dolna
3 Korpus okapu
4 Oświetlenie
5 Filtry przeciwtłuszczowe
6 Tablica sterowania

Centrala

PRZYCISK	FUNKCJA
A = Kontrolka	Zapalona, gdy silnik pracuje.
B = Prędkość	Włączenie silnika z pierwszą prędkością. Wyłączenie silnika.
C = Prędkość	Ustawienie drugiej prędkości silnika.
D = Prędkość	Ustawienie trzeciej prędkości silnika.
E = Oświetlenie	Włączanie i wyłączanie systemu oświetlenia.

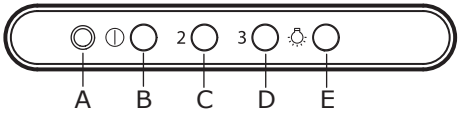

Czyszczenie i konserwacja

⚠ Wyłączyć urządzenie lub odłączyć je od źródła zasilania elektrycznego przed przystąpieniem do wszelkich prac związanych z czyszczeniem i konserwacją.
WAŻNY Zaleca się czyszczenie okapu przy pomocy wilgotnej ściereczki i neutralnego płynu do mycia.

Filtry z węgla aktywnego
Nie są one przeznaczone do mycia ani regeneracji, należy je wymieniać co około 4 miesiące użytkowania lub częściej, jeśli używane są bardzo intensywnie.

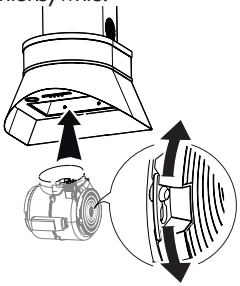

Filtry przeciwtłuszczowe
Należy myć lub wymieniać te filtry w odstępach podanych na końcu instrukcji tak, aby utrzymać okap w dobrym stanie oraz uniknąć potencjalnego ryzyka pożaru w razie nadmiernego nagromadzenia się tłuszczu. Filtry przeciwtłuszczowe należy myć, co 2 miesiące lub częściej w razie użytkowania intensywnego, można je myć w zmywarce.

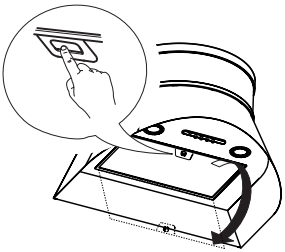

Wymiana żarówek
W celu wymiany, należy skontaktować się z autoryzowanym centrum serwisowym

Co zrobić gdy...

W razie wystąpienia usterki, na początku należy spróbować znaleźć rozwiązanie samemu.
Jeśli nie jesteście w stanie rozwiązać problem samodzielnie, należy skontaktować się z autoryzowanym centrum serwisowym.

ⓘ W razie nieprawidłowego użytkowania urządzenia lub instalacji wykonanej niezgodnie z instrukcją, może okazać się konieczna zapłata za wizytę serwisanta nawet w okresie trwania gwarancji.

PROBLEM	MOŻLIWA PRZYCZYNA	ROZWIĄZANIE
Urządzenie jest niestabilne.	Urządzenie nie zostało zainstalowane prawidłowo.	Należy przestrzegać instrukcji instalacji dołączonych do urządzenia.
Urządzenie nie jest ustawione poziomo.	Urządzenie nie zostało zainstalowane prawidłowo.	Należy przestrzegać instrukcji instalacji dołączonych do urządzenia.
Osiągi urządzenia nie są wystarczające.	Obecność tłuszczu na filtrach metalowych.	Należy przestrzegać częstotliwości mycia filtrów, tak jak to opisano w instrukcji obsługi.
Urządzenie nie działa.	Urządzenie nie zostało zainstalowane prawidłowo.	Należy sprawdzić, czy kabel zasilający jest podłączony do zespołu silnika oraz czy wtyczka jest podłączona do gniazdka.

Dane techniczne

		Jednostka	Wartość
Typ produktu			Okap naścienny
Wymiary	Szerokość	mm	650
	Głębokość	mm	510
	Wysokość min./maks.	mm	950/1170
Maks. przepływ powietrza* - Wyciąg		m3/h	560
Maks. hałas* - Wyciąg		dBA	69
Maks. przepływ powietrza* - Recyrkulacja		m3/h	340
Maks. hałas* - Recyrkulacja		dBA	72
Moc całkowita		W	142
Oświetlenie			LED
			2 x 1W
			S1000
Minimalna wysokość montażu – płyta gazowa		mm	650
Minimalna wysokość montażu – płyta elektryczna		mm	500
Waga netto		Kg	12

* Prędkość maksymalna (bez funkcji intensywnej).

CE

Urządzenie niniejsze zostało zaprojektowane, wyprodukowane oraz sprzedane zgodnie z Dyrektywami UE.

Informacja techniczna znajduje się na tabliczce znamionowej umieszczonej na wewnętrznej stronie urządzenia.

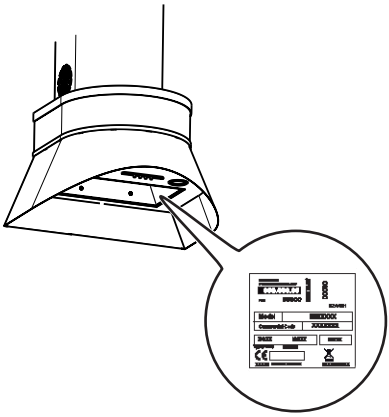

Wydajność energetyczna

Informacje o produkcie zgodnie z EU n°66/2014	Jednostka	Wartość
Identyfikator modelu		TJÄNLIG 203.033.60
Roczne zużycie energii	kWh/a	77,6
Wskaźnik wzrostu czasu		1,5
Wydajność dynamiki płynów		13,5
Współczynnik efektywności energetycznej		84,1
Zmierzony przepływ powietrza w punkcie najlepszej wydajności	m3/h	322
Zmierzone ciśnienie powietrza w punkcie najlepszej wydajności	Pa	208
Maksymalny przepływ powietrza	m3/h	560,0
Zmierzony pobór mocy elektrycznej w punkcie najlepszej wydajności	W	137,6
Moc znamionowa instalacji oświetlenia	W	2
Średnia wartość natężenia światła układu oświetlenia na powierzchni gotowania	luks	175
Zmierzony pobór mocy w trybie gotowości	W	N/A
Zmierzony pobór mocy w trybie wyłączenia	W	0,00
Poziom mocy akustycznej przy maksymalnej szybkości (z wyłączeniem boost)	dBA	69

Odniesienia normatywne:
EN/IEC 61591
EN/IEC 60704-1
EN/IEC 60704-2-13
EN/IEC 60704-3
EN 50564

Oszczędność energii
To urządzenie posiada funkcje, które pomagają oszczędzać energię przy codziennym gotowaniu.

Wskazówki ogólne
- Włączyć okap z minimalną prędkością w chwili rozpoczynania gotowania i pozostawić go włączonego przez kilka minut po zakończeniu gotowania.
- Zwiększyć prędkość tylko w przypadku dużej ilości dymu i oparów, a prędkość(i) boost stosować tylko w ekstremalnych sytuacjach.
- Gdy będzie to konieczne, należy wymienić filtr(y) węglowy(e) w celu utrzymania dobrej sprawności redukcji zapachów.
- Gdy będzie to konieczne, należy wymienić filtr(y) tłuszczu w celu utrzymania dobrej sprawności filtracji tłuszczu.
- Stosować układ kanałów o maksymalnej średnicy wskazanej w tej instrukcji, aby zoptymalizować wydajność i zminimalizować hałas.

Aspekty ochrony środowiska

Konserwacja

- Symbol znajdujący się na urządzeniu lub na jego opakowaniu oznacza, że nie wolno danego urządzenia wyrzucać razem ze zwykłymi odpadami domowymi. Niepotrzebne urządzenie należy oddać do odpowiedniego punktu zbiórki urządzeń elektrycznych oraz elektronicznych. Likwidując produkt w sposób właściwy, przyczyniasz się do zapobiegania ewentualnym ujemnym wpływom na środowisko naturalne oraz na zdrowie ludzi, które mogłyby powstać w wyniku niewłaściwej likwidacji. Szczegółowe informacje na temat utylizacji tego produktu można uzyskać w urzędzie miasta/ gminy, lokalnych instytucjach zajmujących się likwidacją odpadów lub w sklepie, w którym produkt został zakupiony.

Materiały opakowania

Materiały z symbolem nadają się do ponownego przetworzenia. Materiały opakowania należy wyrzucić do odpowiednich pojemników.

GWARANCJA IKEA

Ile trwa gwarancja IKEA?
Niniejsza gwarancja obowiązuje przez ok- res pięciu (5) lat od daty pierwszego zaku- pu urządzenia w sklepie IKEA, przy czym w przypadku urządzeń oznaczonych marką LAGAN okres ten wynosi dwa (2) lata. W celu potwierdzenia zakupu należy przedło- żyć oryginał rachunku. Wykonywanie prac gwarancyjnych nie powoduje przedłużenia okresu gwarancji urządzenia ani nowych części.

Jakich urządzeń nie obejmuje pięcioletnia (5-letnia) gwarancja IKEA?
Urządzeń oznaczonych marką LAGAN oraz wszystkich urządzeń zakupionych w skle- pach IKEA przed dniem 1 sierpnia 2007 r.

Kto wykonuje usługi serwisowe?
Serwis IKEA, wykonujący usługi gwarancyj- ne za pośrednictwem sieci własnych punk- tów lub sieci autoryzowanych partnerów serwisowych.

Co obejmuje gwarancja?
Niniejsza gwarancja obejmuje usterki spo- wodowane wadliwością konstrukcji lub ma- teriałów wykorzystanych do produkcji urzą- dzenia od dnia jego zakupu w sklepie IKEA. Niniejsza gwarancja obejmuje wyłącznie urządzenia używane w warunkach gospo- darstwa domowego. Wyjątki od powyższej zasady określone są w rozdziale zatytuło- wanym “Czego nie obejmuje gwarancja?”. W okresie gwarancji pokrywane będą koszty usunięcia usterek, np. napraw, wy- miany części, robocizny oraz koszty dojaz- du, pod warunkiem dostępności urządzenia dla potrzeb wykonania naprawy bez ko- nieczności ponoszenia szczególnych kosz- tów o ile powstała usterka jest związana z wadą konstrukcyjną lub materiałową obję- tą gwarancją. Przy uwzględnieniu powyż- szych warunków zastosowanie mają prze- pisy UE (Dyrektywa 99/44/WE) oraz odpo- wiednie przepisy prawa krajowego. Części wymienione stają się własnością IKEA.

Jakie działania podejmuje IKEA w celu rozwiązania problemu?
Wyznaczony przez IKEA serwis bada pro- dukt i rozstrzyga, według własnego uzna- nia, czy jest on objęty niniejszą gwarancją. W razie uznania, że produkt jest objęty gwarancją, serwis IKEA lub autoryzowany partner serwisowy decydu- je, według włas- nego uznania, czy naprawić wadliwy pro- dukt czy wymienić go na taki sam

lub po- równywalny produkt. Ujawniona wada zos- tanie usunięta na nieodpłatnie w ciągu 14 dni od daty zgłoszenia uszkodzenia do autoryzowanego serwisu.

Czego nie obejmuje gwarancja?

- Zwykłego zużycia.
- Uszkodzenia umyślnego lub wynikające- go z niedbalstwa, uszkodzenia spowodo- wanego nieprzestrzeganiem instrukcji obsługi, nieprawidłową instalacją lub podłączeniem do niewłaściwego źródła napięcia, uszkodzenia spowodowanego reakcją chemiczną lub elektrochemiczną, rdzą, korozją lub uszkodzeniem w wyniku działania wody, w tym uszkodzenia spo- wodowanego nadmiarem wapnia w wo- dzie z instalacji wodociągowych oraz uszkodzenia spowodowanego anomalia- mi pogodowymi.
- Materiałów eksploatacyjnych, w tym ba- terii i żarówek.
- Części niefunkcjonalnych i dekoracyjnych, nie mających wpływu na normalne użyt- kowanie urządzenia, w tym rys oraz ewentualnych przebarwień.
- Przypadkowych uszkodzeń spowodowa- nych przez obce ciała lub substancje, czyszczenie lub przepychanie: filtrów, systemów odprowadzania wody lub szu- flad na proszek.
- Uszkodzenia następujących części: części ze szkła ceramicznego, akcesoriów, ko- szyków na naczynia i sztućce, węży do- prowadzających wodę i spustowych, usz- czelek, żarówek oraz ich pokryw, wy- świetlaczy, pokręteł, obudów oraz części obudów, chyba że można wykazać, że uszkodzenia takie zostały spowodowane wadami produkcyjnymi.
- Przypadków, w których nie stwierdzono usterek w trakcie wizyty technika.
- Napraw niewykonanych przez wyzna- czony przez IKEA serwis lub autoryzowa- nego partnera serwisowego bądź przy- padków niezastosowania części orygi- nalnych.
- Napraw będących następstwem instalacji wykonanych nieprawidłowo lub w spo- sób niezgodny ze specyfikacją.
- Wykorzystania urządzenia w środowisku innym niż domowe, tj. użytku służbowe- go.
- Uszkodzenia w trakcie transportu. Jeśli klient sam transportuje urządzenie do domu lub pod inny adres, IKEA nie bę- dzie ponosić żadnej odpowiedzialności za uszkodzenia, jakie mogą powstać podczas transportu. Jednakże, jeśli IKEA dostarcza urządzenie na adres klienta, niniejsza gwarancja będzie obejmowała ewentualne uszkodzenia urządzenia po- wstałe podczas takiej dostawy.
- Koszt przeprowadzenia początkowej instalacji urządzenia IKEA. Jednakże, jeśli usługodawca reprezentujący IKEA lub autoryzowany serwisant IKEA naprawią lub wymienią urządzenie w ramach ni- niejszej gwarancji, taki usługodawca lub autoryzowany serwisant w razie potrze- by ponownie zainstaluje naprawione lub wymienione urządzenie.

Powyższe ograniczenia nie mają zastoso- wania do pracy prawidłowo wykonanej przez wykwalifikowanego specjalistę, przy zastosowaniu oryginalnych części IKEA, w celu dostosowania urządzenia do wyma- gań bezpieczeństwa technicznego obowią- zujących w innym państwie członkowskim UE.

Zastosowanie przepisów prawa krajowego

Udzielona przez IKEA gwarancja przyznaje Państwu określone uprawnienia, które obejmują bądź wykraczają poza wymogi przepisów prawa krajowego w poszczególnych państwach. Gwarancja ta nie wyłącza, nie ogranicza ani nie zawiesza uprawnień kupującego wynikających z tytułu niezgod- ności towaru z umową.

Obszar obowiązywania

Niniejsza gwarancja obowiązuje na teryto- rium Polski. W przypadku urządzeń zaku- pionych w jednym państwie członkowskim UE i przewiezionych do innego państwa członkowskiego UE, usługi serwisowe świadczone będą na standardowych wa- runkach gwarancyjnych obowiązujących w nowym państwie. Obowiązek świadczenia usług gwarancyjnych powstaje

wyłącznie wówczas gdy:

- samo urządzenie oraz jego instalacja od- powiadają wymogom technicznym pań- stwa, w którym zgłaszana jest reklamacja w ramach gwarancji;
- amo urządzenie oraz jego instalacja od- po- wiadają wymogom zawartym w In- strukcji Montażu oraz informacji dotyczą- cych bezpieczeństwa w Instrukcji Obsługi.

SERWIS urządzeń IKEA

Prosimy o kontakt z Serwisem IKEA w celu:

1. zgłoszenia reklamacji w ramach niniej- szej gwarancji;
2. uzyskania wyjaśnień dotyczących insta- lacji urządzenia w zestawach kuchen- nych IKEA. Serwis nie udziela wyjaśnień dotyczących:
   – ogólnej instalacji zestawów kuchen- nych IKEA;
   – podłączenia do instalacji elektrycz- nych (jeżeli urządzenie nie jest wy- posażone w przewód i wtyczkę), wodnych i gazowych, które powinno być wykonane przez autory- zowane- go technika serwisowego.
3. uzyskania wyjaśnień dotyczących treści instrukcji obsługi lub specyfikacji urzą- dzenia IKEA.

Aby umożliwić nam świadczenie jak najlep- szych usług, przed skontaktowaniem się z nami prosimy o uważne przeczytanie In- strukcji Montażu lub Instrukcji Obsługi za- wartych w niniejszej broszurze.

Kontakt z IKEA w razie potrzeby skorzy- stania z serwisu

Na ostatniej stronie niniejszej instrukcji znaj- duje się pełna lista danych kontaktowych IKEA wraz z numerami telefonów.

Ważne! W celu przyspieszenia obsługi serwisu zalecamy skorzystanie z numerów telefonicznych wymienionych na końcu niniejszego dokumentu. Należy zawsze korzystać z numerów podanych w broszurze przeznaczonej dla konkretnego urządzenia. Dzwoniąc do IKEA należy pamiętać o numerze artykułu (ośmiocyfrowym kodzie) danego urządzenia IKEA.

Ważne! PROSIMY O ZACHOWANIE RA- CHUNKU!

Stanowi on dowód zakupu oraz warunek skorzystania z gwarancji. Na rachunku po- dana jest również nazwa oraz numer aurty- kułu (ośmiocyfrowy kod) każdego zakupio- nego przez Państwa urządzenia.

Czy potrzebują Państwo dodatkowej pomocy?

Wszelkie dalsze pytania niezwiązane z ser- wisem Państwa urządzeń proszę kierować do najbliższego telecentrum IKEA. Zaleca- my uważne przeczytanie dokumentacji urządzenia przed skontaktowaniem się z nami.

İçindekiler

Güvenlikle ilgili bilgiler	15	Teknik bilgiler	21
Ürün açıklaması	18	Enerji yetkinliği	22
Temizlik ve bakım	19	Çevreyle ilgili özellikler	23
Sorun giderme	20	IKEA GARANTİSİ	23

Güvenlikle ilgili bilgiler

ⓘ Güvenliğiniz ve doğru çalıştırmak için, ürünü monte etmeden ve kullanmaya başlamadan evvel, lütfen bu el kitabını dikkatlice okuyunuz. Bu talimatları, ürünün satışı ve üçüncü kişilere verilmesi durumunda bile, her zaman yanında tutunuz. Kullanıcıların, ürünün çalışma özellikleri ve güvenliğine aşina olmaları önemlidir.

İpuçları ve öneriler

- Ürünün yanlış montajı veya kullanımından doğacak olan hasarlardan üretici sorumlu tutulamaz.
- Davlumbaz ile pişirme seviyesi arasında minimum güvenlik mesafesi: Elektrikli ocaklar için 500 milimetre ve gaz ocakları için 650 milimetre.
- Eğer gazlı pişirme cihazının montaj talimatları yukarıda belirtilenden daha geniş bir mesafeye ihtiyaç duyulduğunu öneriyorsa, bunları göz önünde bulundurmak gereklidir.
- Şebeke cereyanı geriliminin, bacanın iç kısmında yer alan plakada belirtilmiş olan gerilim ile aynı olmasına dikkat edin.
- 1. Sınıf cihazlar için, ev güç kaynağının düzgün topraklandığını kontrol edin.
- Aspiratörü bacaya 120 mm çapında bir boru ile bağlayın. Baca gaz yolu mümkün olduğu kadar kısa olmalıdır.
- Aspiratörü, yanıcı gazlar içeren duman kanallarına bağlamayın (ör: şömine, kombi, vs. bacaları).
- Eğer aspiratör elektrikli olmayan ev aletleri ile birlikte kullanılacaksa (ör. gazlı ev aletleri), egzoz gazının geri tepmesini engellemek adına odada yeterli derecede bir havalandırma olması garanti edilmelidir. Davlumbazın elektrik dışında enerji sağlayan ev aletleri ile birlikte kullanılması durumunda, davlumbazın gazları geri yollamasını engellemek adına odadaki negatif basınç 0.04m barı aşmamalıdır.
- Güç kablosunda bir hasar var ise, kablo üretici veya servis

teknisyeni tarafından değiştirilmelidir.
- Fişi, geçerli yönetmeliklere uygun ve erişilebilir konumdaki bir prize takın.
- Hava deşarjı ile ilgili tüm uygulanabilir kanun ve yönetmeliklerle uyumlu olmalıdır.
- **DİKKAT:** Davlumbazı monte etmeden evvel, koruyucu filmi çıkarın (beyaz ve şeffaf).
- Sadece davlumbaz için uygun olan tipte vida ve küçük parçaları kullanın.
  Dikkat: İşbu talimatlara uygun vida ve sabitleyicilerle monte edilmemesi, elektrik şokla sonuçlanabilir.
- Davlumbazı, şebekeye kontak aralıkları en az 3 mm olan bir şalter vasıtası ile bağlayın.
- Optik aygıtlarla (dürbün, büyüteç....) doğrudan bakmayın.
- Davlumbazın altında flambe yapmayınız: yangın çıkabilir.
- Bu ev aleti, 8 yaşından küçük çocuklarca ve psikolojik, fiziksel ve duyusal yetersizliği olan veya tecrübe ve bilgi eksikliği olan kişilerce bu kişilerin güvenliğinden sorumlu olan kişilerin gözetimi eşliğinde veya ev aletinin kullanımı ile ilgili talimatlar kendilerine verildiği takdirde, bu kişilerce kullanılabilir. Çocukların bu ev aleti ile oynamadığından emin olun. Temizlik ve kullanıcı bakımı, gözetim altında olmadıkça, çocuklar tarafından yapılmamalıdır.
- Çocukların bu ev aleti ile oynamadığından emin olun, onları gözetimde tutun.

⚠ Accessible parts may become hot when used with cooking appliances.

Erişilebilir parçalar, sıcak pişirme aletlerinin kullanımı esnasında ısınabilir.

Kullanım

- Davlumbaz, mutfak kokularını elimine etmek adına, sadece mutfakta kullanım için tasarlanmıştır.
- Davlumbazın üst kısmı raf olarak kullanılmamalıdır.
- Davlumbazı, tasarlanmış olduğu amaç dışındaki amaçlar için asla kullanmayınız.
- Davlumbaz çalışırken, altında asla yüksek ateşte bir şey bırakmayınız.
- Ateşin yoğunluğunu, pişirme aletinin altında kalacak ve yanlardan taşmayacak şekilde ayarlayınız.
- Kullanımı esnasında fritözlerin daima başında bulunulmalıdır: aşırı ısınmış yağ alev alabilir.
- Herhangi bir temizlik veya bakımdan önce aleti kapatın veya güç kaynağından çekin.

Temizlik ve bakım

- Aktif karbon filtresi yıkanamaz ve tekrar kullanılamaz, yaklaşık her 4 aylık kullanımdan sonra veya daha sık yıkanması gerekir, özellikle yoğun kullanım içindir.
- Bulaşık makinesine konulabilen yağ filtrelerinin her 2 ayda bir, daha yoğun kullanılmaları halinde ise daha kısa aralıklar ile yıkanması gerekmektedir.
- Davlumbazın yüzeylerini temizlemek için, nemli bir bez ve nötr sıvı deterjan kullanın.

Ürün açıklaması

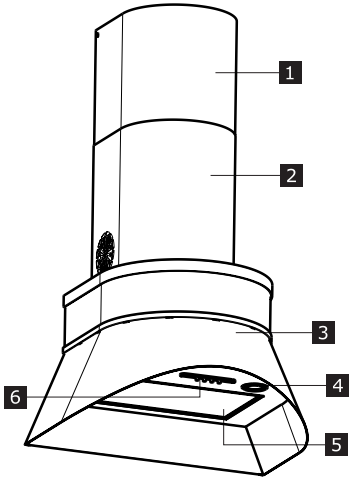

1 Üst baca
2 Alt baca
3 Davlumbaz gövdesi
4 Aydınlatma
5 Yağ tutucu filtreler
6 Kumanda paneli

Kontrol paneli

DÜĞME	FONKSİYONU
A = Pilot Işığı	Motor çalışıyorsa AÇIK
B = Hız	Motoru Birinci Hızda çalıştırır. Motoru durdurur.
C = Hız	Motoru İkinci Hızda çalıştırır.
D = Hız	Motoru Üçüncü Hıza ayarlar.
E = Aydınlatma	Aydınlatma sistemini açar ve kapatır.

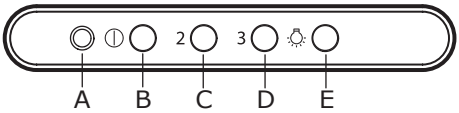

Temizlik ve bakım

⚠ Herhangi bir temizlik veya bakım işlemi yapmadan önce cihazı kapatıp elektrik şebekesiyle olan bağlantısını kesin.
ÖNEMLI Nemli bir bez ve nötr sıvı deterjan kullanarak davlumbazı temizleyin.

Aktif karbon filtre
Bu filtreler yıkanarak tekrar kullanılır hale getirilemez ve yaklaşık her 4 ayda bir veya daha yoğun kullanımda daha sık olacak şekilde değiştirilmeleri gerekir.

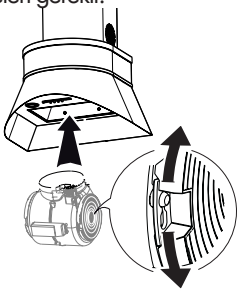

Yağ tutucu filtreler
Davlumbazı iyi çalışır durumda tutmak ve aşırı yağ birikmesinden kaynaklanan olası yangın risklerini önlemek için bu filtreleri belirtilen aralıklarla sürekli temizleyin veya değiştirin.
Yağ tutucu filtrelerin her 2 ayda bir veya çok yoğun kullanımda daha sık temizlenmesi gerekir; bu filtreleri bulaşık makinesinde yıkayabilirsiniz.

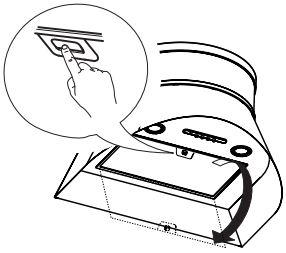

Lambaların değiştirilmesi
Değiştirme için, yetkili teknik servis ile irtibata geçin.

Sorun giderme

Arıza halinde önce kendi kendinize çözüm üretmeyi deneyin. Soruna kendiniz bir çözüm bulamazsanız, yetkili teknik servis ile irtibata geçin.

ⓘUygun olmayan aletlerin kullanılması veya montaj talimatlarına uygun hareket edilmeden kurulum yapılması halinde garantinin geçerli olduğu dönemde dahi Teknik Servis yetkilisine ücret ödenmesi gerekebilir.

SORUN	OLASI NEDENİ	ÇÖZÜMÜ
Cihaz dengesiz	Cihaz doğru kurulmamış	Cihazla birlikte gelen kurulum talimatlarını izleyin.
Cihaz terazide değil	Cihaz doğru kurulmamış	Cihazla birlikte gelen kurulum talimatlarını izleyin.
Yağ tutma ayarları tatmin edici değil	Metal filtrelerin üzerinde yağ veya gres var	Kullanma kılavuzunda açıklandığı gibi filtrelerin temizleme sıklığına dikkat edin.
Cihaz çalışmıyor	Cihaz doğru kurulmamış	Elektrik kablosunun motor grubuna bağlı ve fişin prize takılı olduğundan emin olun.

Teknik bilgiler

		Birim	Değer
Ürün Tipi			Duvara monte davlumbaz
Boyut	Genişlik	mm	650
	Derinlik	mm	510
	Yükseklik min/maks	mm	950/1170
Hava akışı maks* - Egzoz		m3/s	560
Gürültü maks* - Egzoz		dBA	69
Hava akışı maks* - Dolaşım		m3/s	340
Gürültü maks* - Dolaşım		dBA	72
Toplam Güç		W	142
Lamba bilgisi			LED
			2 x 1W
			S1000
Minimum yükseklik montajı - gazlı set üstü ocak		mm	650
Minimum yükseklik montajı - elektrikli set üstü ocak		mm	500
Net Ağırlık		Kg	12

* Maksimum hız (yoğun hariç).

CE

Bu cihaz CEE Direktiflerine uygun olarak tasarlanmış, imal edilmiş ve satışa sunulmuştur.

Teknik bilgiler cihazın iç tarafında plakasında yer almaktadır.

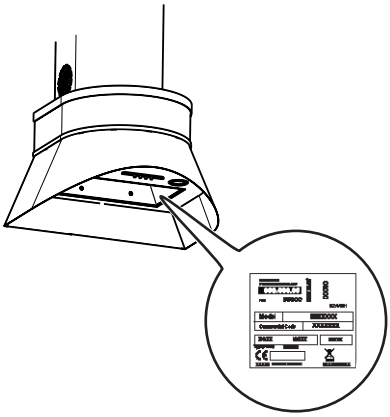

Enerji yetkinliği

AB n°66/2014'e göre ürün bilgisi	Birim	Değer
Model belirleyici		TJÄNLIG 203.033.60
Yıllık Enerji Tüketimi	kWs/a	77,6
Zamanda artış faktörü		1,5
Sıvı Dinamik Yetkinliği		13,5
Enerji Yetkinliği İndeksi		84,1
En iyi yetkinlik noktasında ölçülmüş hava akış hızı	m3/s	322
En iyi yetkinlik noktasında ölçülmüş hava basıncı	Pa	208
Maksimum hava akışı	m3/s	560,0
En iyi yetkinlik noktasında ölçülmüş elektrik gücü	W	137,6
Işıklandırma sisteminin nominal gücü	W	2
Pişirme yüzeyinin üstündeki ışıklandırma sisteminin ortalama aydınlatması	lux	175
Bekleme modunda ölçülmüş güç tüketimi	W	N/A
Kapalı modda ölçülmüş güç tüketimi	W	0,00
Maksimum hızda ses gücü seviyesi (arttırma hariç tutulmuştur)	dBA	69

Normatif referanslar:
EN/IEC 61591
EN/IEC 60704-1
EN/IEC 60704-2-13
EN/IEC 60704-3
EN 50564

Enerji tasarrufu
Bu alet, gündelik pişirme esnasında enerji tasarrufu yapmanıza yardımcı olacak özellikler içermektedir.

Genel ipuçları
- Pişirmeye başladığınızda davlumbazı minimum hızda ON konumuna getirin ve pişirme bittikten sonra birkaç dakika daha çalışır durumda bırakın.
- Hızı sadece fazla duman ve buhar olduğunda arttırın ve arttırma hızını (hızlarını) sadece çok zor durumlarda çalıştırın.
- İyi bir koku azaltma yetkinliğini korumak için karbon filtreyi (filtreleri) gerektiğinde değiştirin.
- İyi bir yağ filtresi yetkinliğini korumak için yağ filtresini (filtrelerini) gerektiğinde temizleyin.
- Yetkinliği en iyi seviyeye getirmek ve gürültüyü azaltmak için bu el kitabında belirtilen kanal sisteminin maksimum çapını kullanın.

Çevreyle ilgili özellikler

Bakım

- Ürünün veya ambalajının üzerindeki simgesi bu ürünün normal ev atıkları gibi bertaraf edilemeyeceğini gösterir. Bertaraf edilecek atık, elektrikli ve elektronik bileşenlerin geri dönüştürülmesine yönelik uygun toplama merkezine verilmelidir. Bu ürünün doğru şekilde bertaraf edilmesini sağlayarak uygun olmayan şekilde bertaraf edilmesi halinde çevre ve sağlık açısından oluşabilecek muhtemel olumsuz sonuçların önlenmesine katkıda bulunacaksınız. Bu ürünün geri dönüştürülmesiyle ilgili daha ayrıntılı bilgi için Belediye yetkilileriyle, yerel atık bertaraf servisiyle veya ürünü aldığınız satıcıyla bağlantı kurun.

Ambalaj malzemeleri

Üzerinde simgesi bulunan malzemeler geri dönüştürülebilir. Ambalajı geri dönüştürülmesi için uygun toplama bidonlarında bertaraf edin.

IKEA GARANTİSİ

IKEA garantisi ne kadar süre ile geçerlidir?

Bu garanti, cihazın sadece iki (2) yıl garanti geçerliliği olan LAGAN ismini taşımaması halinde, cihazınızın IKEA'dan orijinal satın alınma tarihinden itibaren beş (5) yıl süre ile geçerlidir. Satın alma işleminin kanıtı olarak orijinal satış makbuzu gerekmektedir. Servis işlemlerinin garanti kapsamında gerçekleş- tirilmesi halinde, bu durum cihazın veya ye- ni parçaların garanti süresini uzatmayacak- tır.

Hangi cihazlar beş (5) yıllık IKEA garantisi kapsamında değildir?

LAGAN isimli cihaz serileri ve IKEA 'dan 1 Ağustos 2007 tarihinden önce satın alınan tüm cihazlar.

Servisi kim yapacak?

IKEA servis sağlayıcısı, kendi servis işlemleri veya yetkili servis partner ağı vasıtasıyla servis sağlayacaktır.

Bu garanti neleri kapsar?

Bu garanti, IKEA'dan satın alınma tarihin- den itibaren, cihazın hatalı imalatı veya malzeme hataları nedeniyle meydana ge- len arızaları kapsar. Bu garanti sadece ev- içi kullanım için geçerlidir. İstisnalar, "Bu ga- rantinin altında neler kapsanmaktadır?" başlığının altında belirtilmektedir. Cihazın özel harcama yapıl- maksızın tamir için erişi- lebilir durumda olması ve hatanın garanti kapsamındaki hatalı imalat veya malzeme hatası ile ilgili olması koşuluyla, garanti sü- resi içerisinde arızayı gidermek için yapılan masraflar örn. tamirler, parçalar, işçilik ve seyahat kapsanacaktır. Bu koşullarda, AB yönetmelikleri (No. 99/44/EG) ve ilgili yerel düzenlemeler geçerlidir. Değiştirilen parça- lar IKEA'nın malı olacaktır.

IKEA sorunu çözmek için ne yapacak?

IKEA tarafından tayin edilen servis sağlayı- cısı ürünü kontrol edecek ve kendi takdirine göre, garanti kapsamında olup olmadığına karar verecektir. Garanti kapsamında ol- duğuna kanaat getirilmesi halinde, IKEA servis sağlayıcısı veya yetkili servis partneri kendi servis işlemleri vasıtasıyla, kendi tak- dirine göre, özürlü ürünü tamir edecek veya aynısıyla ya da benzeri bir ürünle değiştire- cektir.

Bu garantinin altında neler kapsanmamaktadır?

- Normal yıpranma ve aşınma.
- Kasti veya ihmale dayalı hasarlar, çalış- tırma talimatlarına uyulmaması, yanlış ku- rulum veya yanlış voltaja bağlantısından kaynaklanan hasarlar, kimyasal veya elektro-kimyasal tepkime, pas, korozyon veya su kaynağında bulunan kireçten kaynaklanan hasarlar da dahil olmak üzere fakat bununla sınırlı olmamak kay- dıyla su hasarları, anormal çevre koşulla- rının neden olduğu hasarlar.
- Aküler ve lambalar dahil olmak üzere sarf malzemeleri.
- Çizikler ve olası renk değişiklikleri de da- hil olmak üzere, cihazın normal kullanımı- nı etkilemeyen, fonksiyonel olmayan par- çalar ve dekoratif parçalar.
- Yabancı nesnelerden veya maddelerden ve temizlik veya filtrelerin kilidinin açılma- sı, tahliye sistemleri veya sabun çekmece- lerinden kaynaklanan hasarlar.
- Şu parçalardaki hasarlar: Seramik cam, aksesuarlar, çanak çömlek ve çatal-bıçak sepetleri, besleme ve tahliye boruları, contalar, lambalar ve lamba kapakları, ekranlar, düğmeler, çerçeveler ve çerçeve parçaları. Bu hasarların üretim hataların- dan kaynaklandığının ispatlanamaması halinde.
- Teknisyen vizitesi esnasında herhangi bir hatanın bulunamadığı durumlar.
- Tayin edilen servis sağlayıcılarımız ve/ veya yetkili bir servis sözleşmeli partner tarafından yapılmayan veya orijinal par- çaların kullanılmadığı tamir işlemleri.
- Hatalı veya teknik özelliklere uygun ol- mayan kurulumun sebep olduğu tamirler.
- Cihazın ev-içi olmayan ortamlarda kulla- nılması, örn. profesyonel kullanım.
- Nakliyeden kaynaklanan hasarlar. Eğer bir müşteri, ürünü evine veya başka bir adrese kendisi naklederse, nakliye esna- sında meydana gelecek hasarlardan IKEA sorumlu değildir. Ancak ürünü müş- terinin teslimat adresine IKEA teslim edi- yorsa, nakliye esnasında ürünün görece ği hasarlar bu garanti kapsamında olacak- tır.
- IKEA cihazının ilk kurulum ücreti. Ancak bir IKEA servis sağlayıcısı veya yetkili ser- visi, ürünü bu garanti koşulları kapsamın- da tamir eder veya değiştirirse, servis sağlayıcı veya yetkili servis tamir edilen veya değiştirilen cihazı gerekirse yeniden kuracaktır / monte edecektir.

Bu kısıtlama, kalifiye uzman tarafından, ci- hazı AB üye ülkelerinin güvenlik spesifikas- yonlarına adapte etmek için orijinal parça- lar kullanılarak yapılan hatasız çalışmalar için geçerli değildir.

Ülke kanunları nasıl işler

IKEA garantisi size ülkeden ülkeye değişiklik göstermekle birlikte yerel kanuni taleplerin tümünü kapsayan veya aşan özel kanuni haklar sağlar.

Geçerlilik alanı

Bir AB üyesi ülkede satın alınan ve başka bir AB üyesi ülkeye götürülen cihazlar için, servisler yeni ülkedeki garanti koşulları çer- çevesinde sağlanacaktır. Servisleri garanti çerçevesinde yürütme zorunluluğu sadece aşağıdaki durumlarda mevcuttur:

- Cihaz, garanti talebinin yapıldığı ülkenin teknik spesifikasyonlarına uygunsa ve uy- gun şekilde kurulmuşsa;
- Cihaz, Montaj Talimatlarına ve Kullanıcı Kılavuzu Güvenlik Bilgilerine uygunsa ve uygun şekilde kurulmuşsa.

IKEA cihazları için belirlenmiş yetkili servisler:

Aşağıdaki konularda IKEA yetkili servisini aramaktan lütfen çekinmeyiniz:

1. Bu garanti altında bir talepte bulunmak için;
2. IKEA cihazının özel IKEA mutfağına ku- rulumu hakkında açıklama istemek için. Servis aşağıdaki konularda açıklama yapmayacaktır:
   – genel IKEA mutfak kurulumu,
   – elektrik bağlantısı (eğer makine fişsiz ve kablosuz gelmiş ise), su ve gaz bağlantısı, bu işlemler yetkili servis mühendisi tarafından yapılmalıdır.
3. Kullanıcı kılavuzunun içerikleri ve IKEA cihazının spesifikasyonları hakkında is- tenilen açıklamalar.

Size en iyi teknik desteği sağlayabilmemiz için, bizi aramadan önce lütfen bu kitap- çığın Montaj Talimatları ve/veya Kullanıcı Kılavuzu bölümünü dikkatlice okuyunuz.

Servis ihtiyacı duyduğunuzda bize nasıl ulaşabilirsiniz

IKEA iletişim noktaları ve ulusal yerel telefon numaraları için lütfen bu kitapçığın son say- fasına bakınız.

Önemli Size daha hızlı bir servis sağlayabilmemiz için, bu kılavuzun sonunda listelenen özel telefon numaralarını kullanmanızı önermekteyiz. Daima, teknik desteğe ihtiyaç duyduğunuz özel cihazın
kitapçığında listelenen numaralara bakınız. Bizi aramadan önce, teknik desteğe ihtiyaç duyduğunuz cihazın IKEA ürün numarasının (8 rakamlı kod) yanınızda olduğundan emin olunuz.

Önemli SATIŞ MAKBUZUNU SAKLAYINIZ!

Bu sizin satın alma işleminizin kanıtıdır ve garantinin uygulanması için gereklidir. Mak- buzda, satın aldığınız her cihazın IKEA ürün adı ve numarası da (8 rakamlı kod) belirtil- miş olmalıdır.

Daha fazla yardım istiyor musunuz?

Cihazınızın satış sonrası hizmetleriyle ilgili olmayan konulardaki diğer sorularınız için, lütfen size en yakın olan IKEA mağazamızı arayınız. Bizimle temasa geçmeden önce ci- hazınızın belgelerini tam olarak okumanızı öneririz.

Указатель

Информация по безопасности	26	Технические характеристики	32
Описание изделия	29	Энергоэффективность	33
Очистка и уход	30	Защита окружающей среды	34
Что делать, если...	31	ГАРАНТИЯ ИКЕА	34

Информация по безопасности

ⓘ В целях собственной безопасности и для правильной работы вытяжки рекомендуется внимательно прочитать руководство, прежде чем приступать к установке и эксплуатации прибора. Храните руководство всегда вместе с прибором также в случае передачи его третьим лицам. Знание пользователями всех параметров работы и безопасности прибора имеет большое значение.

Советы и рекомендации

- Изготовитель не несет ответственность за убытки, возникающие в результате неправильной установки или эксплуатации прибора.
- Минимальное безопасное расстояние между варочной панелью и вытяжкой должно быть: 500 мм при наличии электрической варочной панели и 650 мм - в случае газовой варочной панели.
- Если в инструкциях по установке газовой варочной панели рекомендуется, чтобы расстояние до вытяжки было больше указанного выше, следует придерживаться предписанных размеров.
- Проверьте соответствие напряжения сети указанному на табличке, закрепленной внутри вытяжки.
- Для приборов класса I проверьте, чтобы в электрической сети вашего дома была предусмотрена соответствующая система заземления.
- Соедините вытяжку с дымоходом трубой, диаметр которой должен быть не менее 120 мм. Труба для отведения дыма должна быть как можно короче.
- Не соединяйте всасывающую вытяжку с дымоходами, по которым выводится дым, образующийся в процессе горения (например, отопительные котлы, камины и проч.)
- Если вытяжной аппарат используется в сочетании с приборами, работающими не от электрического тока (например, газовые приборы), помещение должно хорошо проветриваться во

избежание обратного потока отходящих газов. При пользовании кухонной вытяжкой в сочетании с приборами, работающими не от электрического тока, отрицательное давление в помещении не должно превышать 0,04 мбар с тем, чтобы дым не всасывался вытяжкой обратно в помещение.

- В случае повреждения кабеля питания он должен быть заменен изготовителем или техническим специалистом сервисного центра.
- Вставьте вилку в розетку, расположенную в доступном месте; тип розетки должен соответствовать действующим нормативным правилам.
- Соблюдайте правила отведения отработанного воздуха.
- **ПРЕДУПРЕЖДЕНИЕ:** Прежде чем приступить к установке вытяжки, снимите с нее защитную (белую и прозрачную) пленку.
- Используйте только винты и метизы, пригодные для установки вытяжки.
  Предупреждение: Использование винтов или зажимных устройств, не соответствующих указаниям данных инструкций, может привести к возникновению опасных ситуаций и к электрическим ударам.
- Соедините вытяжку с сетью питания через двухполюсный выключатель с минимальным разведением контактов 3 мм.
- Не рекомендуется смотреть на светодиод через оптические приборы (бинокль, увеличительное стекло и проч.).
- Не готовьте блюда фламбе под вытяжкой: опасность возникновения пожара.
- Прибором могут пользоваться дети старше 8 лет и лица с ограниченными психическими, физическими и сенсорными способностями, а также не имеющие достаточного опыта и знаний, но только под присмотром ответственных лиц и при условии, что они обучены безопасной эксплуатации прибора и знают о связанных с его неправильным использованием опасностях. Следите, чтобы дети не играли с прибором. Очистку и уход за прибором не должны выполнять дети, разве только под присмотром взрослых.
- Следите за детьми, чтобы они не играли с прибором.

⚠ Доступные части прибора могут сильно нагреваться в процессе приготовления пищи.

- Очищайте и/или заменяйте фильтры по истечении указанного периода времени (опасность возникновения пожара).

Эксплуатация

- Всасывающая вытяжка предназначена только для применения в быту для удаления запахов готовки из кухни.
- Нельзя использовать верхнюю поверхность вытяжки в качестве полки.
- Никогда не пользуйтесь вытяжкой в иных целях, отличных от тех, для которых она предназначена.
- Никогда не оставляйте высокое пламя под вытяжкой, находящейся в работе.
- Отрегулируйте силу пламени таким образом, чтобы оно оставалось под дном емкости для готовки и не вырывалось за его пределы.
- При готовке во фритюрнице постоянно следите за ее работой: сильно нагретое масло может воспламениться.
- Перед выполнением любой операции по очистке и уходу выключите и отсоедините прибор от электрической сети.

Очистка и уход

- Фильтры против запахов на активном угле нельзя мыть и восстанавливать. Их следует заменять приблизительно каждые 4 месяца работы или чаще в случае особенно интенсивного использования.
- Жировые фильтры можно мыть в посудомоечной машине. Их следует мыть примерно раз в 2 месяца работы или чаще в случае особенно интенсивного использования вытяжки.
- Для очистки поверхностей вытяжки пользуйтесь влажной тряпкой и нейтральным жидким моющим средством.

Описание изделия

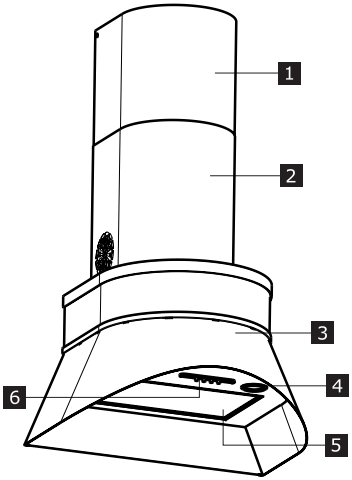

1 Верхняя часть дымохода
2 Нижняя часть дымохода
3 Корпус вытяжки
4 Освещение
5 Жировые фильтры
6 Панель управления

Панель управления

КНОПКА	ФУНКЦИЯ
A = Сигнальная лампа	Включена при работе двигателя.
B= Скорость	Приводит в действие двигатель на первой скорости. Выключает двигатель.
C = Скорость	Переключает двигатель на вторую скорость.
D = Скорость	Переключает двигатель на третью скорость.
E = Освещение	Включает и выключает осветительную систему.

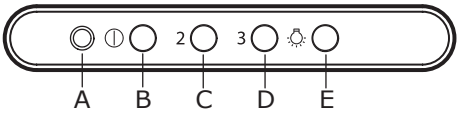

Очистка и уход

⚠ Перед выполнением любой операции по очистке и уходу выключите и отсоедините прибор от электрической сети.

ВАЖНЫЙ Очищайте вытяжку влажной тряпкой, смоченной в нейтральном жидком моющем веществе.ù

Фильтр на активированном угле

Такие фильтры нельзя мыть и восстанавливать, их следует заменять примерно раз в 4 месяца работы или чаще в случае очень интенсивного использования прибора.

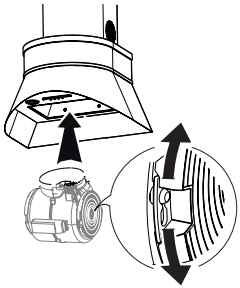

Жировые фильтры

В течение всего срока службы прибора очищайте или заменяйте фильтры в указанные интервалы времени, чтобы сохранить работоспособность вытяжки и предупредить потенциальную опасность возникновения пожара из-за избыточных жировых отложений. Жировые фильтры необходимо очищать раз в 2 месяца работы или чаще в случае очень интенсивного использования прибора; жировые фильтры можно мыть в посудомоечной машине.

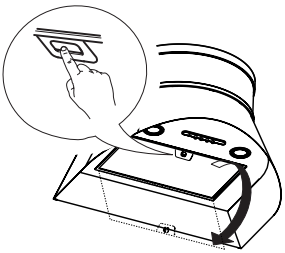

Замена ламп

При необходимости замены следует обращаться в авторизованный сервисный центр

Что делать, если...

При возникновении неисправности постарайтесь сначала устранить ее сами. Если проблему не удается решить самостоятельно, следует обращаться в авторизованный сервисный центр

ⓘ В случае неправильного использования или установки прибора без соблюдения соответствующих инструкций вызов специалиста послепродажного обслуживания оплачивается даже в течение гарантийного периода устройства.

НЕИСПРАВНОСТЬ	ВОЗМОЖНАЯ ПРИЧИНА	РЕШЕНИЕ
Прибор неустойчив	Неправильная установка прибора	Соблюдайте инструкции по установке, прилагаемые к прибору
Прибор установлен неровно	Неправильная установка прибора	Соблюдайте инструкции по установке, прилагаемые к прибору
Неудовлетворительное качество удаления жира от готовки	Наличие масла и жира на металлических фильтрах	Соблюдайте периодичность очистки фильтров, как указано в руководстве по эксплуатации
Прибор не работает	Неправильная установка прибора	Убедитесь, что сетевой кабель питания соединен с двигателем, и что вилка вставлена в розетку

Технические характеристики

		Устройство	Стоимость
Тип изделия			Настенная вытяжка
Размеры	Ширина	мм	650
	Глубина	мм	510
	Высота мин/макс	мм	950/1170
Макс. воздушный поток* - Выпуск		м3/час	560
Макс. уровень шума* - Выпуск		дБА	69
Макс. воздушный поток* - Рециркуляция		м3/час	340
Макс. уровень шума* - Рециркуляция		дБА	72
Полная мощность		Вт	142
Данные о светильниках			LED
			2 x 1W
			S1000
Минимальная высота установки над газовой варочной панелью		мм	650
Минимальная высота установки над электрической варочной панелью		мм	500
Вес нетто		кг	12

* Максимальная скорость (исключая режим повышенной скорости)

CE

Данный прибор разработан, изготовлен и выставлен на продажу в соответствии с Директивами ЕЭС.

Техническая информация приведена на табличке данных, закрепленной с внутренней стороны прибора.

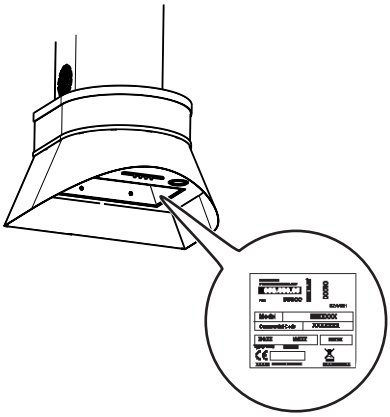

Энергоэффективность

Информация об изделии в соответствии с Директивой ЕС n° 66/2014	Устройство	Стоимость
Идентификатор модели		TJÄNLIG 203.033.60
Годовое энергопотребление	кВТчас/А	77,6
Коэффициент увеличения нормы времени		1,5
Гидродинамическая эффективность		13,5
Показатель эффективности использования энергии		84,1
Объемный расход воздуха в точке максимальной эффективности	м3/час	322
Давление воздуха в точке максимальной эффективности	Па	208
Максимальный воздушный поток	м3/час	560,0
Входная электрическая мощность в точке максимальной эффективности	Вт	137,6
Номинальная мощность осветительной системы	Вт	2
Средняя освещенность варочной панели с помощью осветительной системы	люкс	175
Потребляемая мощность в режиме пониженного энергопотребления	Вт	нет данных
Потребляемая мощность в нерабочем режиме	Вт	0,00
Уровень звуковой мощности на максимальной скорости (кроме добавочного напряжения)	дБА	69

Ссылки на нормативные документы
EN/IEC 61591
EN/IEC 60704-1
EN/IEC 60704-2-13
EN/IEC 60704-3
EN 50564

Энергосбережение
Характеристики прибора позволяют ежедневно экономить энергопотребление во время готовки.

Общие рекомендации
- Включайте прибор на минимальной скорости в начале готовки и оставляйте его в работе на несколько минут после ее завершения.
- Увеличивайте скорость работы вытяжки только при наличии большого количества дыма и пара и используйте форсированную скорость только в крайних ситуациях.
- В случае необходимости меняйте угольный фильтр (фильтры), чтобы сохранить эффективность удаления неприятных запахов.
- В случае необходимости мойте жировой фильтр (фильтры), чтобы сохранить эффективность его работы.
- Система отводных каналов должна иметь максимальный диаметр, указанный в данном руководстве, для оптимизации эффективности работы вытяжки и сокращения уровня шума.

Защита окружающей среды

Уход

- Символ на изделии или на упаковке указывает, что прибор нельзя выбрасывать, как обычный бытовой мусор. Прибор, подлежащий уничтожению, необходимо сдать в специальный сборный пункт для повторного использования электрических и электронных компонентов. Пользователь, правильно сдающий прибор на переработку, помогает предотвратить потенциальные негативные последствия для окружающей среды и для здоровья людей, возникающие в случае неправильного его уничтожения. За более подробной информацией о вторичном использовании прибора обращайтесь в городской совет, в местную службу по переработке отходов или в магазин, где прибор был приобретен.

Упаковочные материалы

Материалы с символом можно использовать повторно. Выбрасывайте упаковку в специальные контейнеры для сбора повторно используемых материалов.

ГАРАНТИЯ IKEA

Срок действия гарантии ИКЕА
Гарантийный срок на бытовую технику IKEA составляет пять (5) лет. Гарантия начинает действовать в день покупки.
Исключение составляют товары серии LAGAN/ЛАГАН, на них гарантия соста вляет два (2) года. Пожалуйста, сохра няйте чек как подтверждение факта и даты покупки.
На какую бытовую технику не распространяется данная гарантия? Данная гарантия не распространяется на бытовую технику LAGAN/ЛАГАН, а также технику, приобретенную в мага зине ИКЕА до 1 августа 2007 года – на них распространяется двухлетняя га рантия (2 года).
Кем выполняется техобслуживание?
Техобслуживание выполняется сервис ным центром, авторизованным компа нией IKEA.
Что покрывает данная гарантия? Данная гарантия покрывает неисправ ности изделия, обусловленные дефек тами конструкции или материалов, про явившимися после его покупки в мага зине ИКЕА. Данная гарантия относится только к случаям бытового использова- ния изделия. Все исключения указаны в пункте «Что не покрывает данная га- рантия?». В рамках гарантии предус матривается возмещение затрат, свя занных с устранением неисправностей, например затраты на ремонт, запасные части, выполнение работ и дорожные расходы – при условии, что доступ к технике в целях ремонта не затруднен и не вызывает существенных расходов и что неисправность вызвана дефекта ми конструкции или материалов, покры ваемыми гарантией. При данных усло виях применимы нормы ЕС (№ 99/44/ EG) и соответствующие местные пра вила и предписания. Замененные зап части переходят в собственность ком пании ИКЕА.
Что ИКЕА делает, чтобы устранить неисправность?
Сервисная служба, уполномоченная компанией ИКЕА, изучит изделие и ре шит, покрывается ли случай данной га рантией.
Если будет решено, что изде лие попадает под действие гарантии,
то сервисная служба ИКЕА или ее авто ризованный партнер произведет либо ремонт неисправного изделия, либо его замену таким же или аналогичным.

Что не покрывает данная гарантия?

- Естественный износ;
- Умышленные повреждения или по вреждения вследствие небрежного обращения, обусловленные невнима тельностью, несоблюдением инструк ций по эксплуатации, неправильной установкой или подключением к элек трической сети с напряжением, не со ответствующим техническим требо ваниям прибора; повреждения, вы званные химическими или электрохи мическими реакциями; повреждения, обусловленные ржавчиной, корро зией или воздействием воды, в том числе, но не ограничиваясь этим, по- вреждения, вызванные повышенной жесткостью воды, подаваемой в сети водоснабжения; повреждения, вы званные аномальными условиями ок ружающей среды;
- Расходные материалы и запчасти, в том числе батареи и лампочки;
- Повреждения нефункциональных и декоративных деталей, не влияющих на нормальную работу устройства, в том числе любые царапины или воз можное различие в цвете.
- Случайные повреждения, вызванные присутствием инородных предметов и/или веществ, а также чисткой или устранением засоров в фильтрах, си стемах слива или дозаторах моющих средств.
- Повреждения следующих деталей: стеклокерамики, аксессуаров, корзин для посуды и столовых приборов, по дающих и сливных труб, уплотните лей, ламп и плафонов для ламп, эк ранов, ручек, корпуса и частей корпу са (эти детали попадают под дей ствие гарантии, только если сервис ный центр представит заключение, что причиной повреждений был про- изводственный брак).
- Случаев, если дефекты не были об наружены специалистом во время ви зита.
- На ремонт, выполненный неуполно моченными обслуживающими орга низациями либо неавторизованными сервис-партнерами, а так же с ис пользованием неоригинальных за пасных частей.
- На ремонт вследствие неправильной установки.
- На повреждения, возникшие при не бытовом использовании товара, на пример использующиеся в профес сиональных целях или иных целях, связанных с предпринимательской деятельностью.
- Повреждения, возникшие при пере возке товара. Если покупатель само стоятельно осуществляет транспор тировку товара домой или по другому адресу, ИКЕА не несет ответственно сти за повреждения, возникшие при перевозке. Тем не менее, если услуга доставки была заказана покупателем в ИКЕА, все повреждения, возникшие при перевозке товара, покрывается данной гарантией.
- Условия выполнения установки быто вой техники ИКЕА, за исключением случаев, когда необходимость уста новки вызвана ремонтом или заме ной неисправных частей. При покупке бытовой техники в ИКЕА услуга пер воначальной установки не включена в стоимость товара. Если уполномо ченные ИКЕА обслуживающие орга низации или авторизированные сервис-партнеры осуществляют ремонт или замену бытового прибора в соот ветствии с условиями данной гаран тии, уполномоченные обслуживаю- щие организации или авторизирован ные сервис-партнеры обязуются при необходимости выполнить повторную установку отремонтированного быто вого прибора или бытового прибора, заменяющего неисправный.

Данные ограничения не распространя ются, если установка была произведе на квалифицированным специалистом, с использованием оригинальных запас ных частей для адаптации бытовой тех ники к требованиям техническо безо пасности другой страны ЕС.

Применимость законодательства конкретной страны

Гарантия, предоставляемая ИКЕА, пол ностью покрывает или даже превышает все требования местного законодатель ства, которые могут отличаться в раз ных странах.

Зона действия

Если изделие было куплено в одной стране ЕС и перевезено в другую стра ну ЕС, гарантийное обслуживание бу дет производиться на условиях, дей ствующих во второй стране. Обяза тельства по сервису будут выполняться только в случае, если изделие было ус- тановлено в соответствии с технически ми требованиями страны, где клиент обратился за гарантийным обслужива нием.

Сервисный центр, авторизованный ИКЕА

Вы можете обращаться к поставщикам гарантийных услуг ИКЕА по следующим вопросам:

1. Гарантийный ремонт;
2. Рекомендации и техническая кон сультация по установке техники, ку пленной в магазине ИКЕА, в кухон ную мебель ИКЕА; Сервисный центр не сможет давать рекомендации по следующим во просам:
   – вопросы по установке кухонной мебели ИКЕА
   – подсоеденение к электрической сети, если бытовая техника не имеет вилки и кабеля; подключе- ние к водопроводным и газовым коммуникациям. Эти виды работ должны выполняться авторизо ванным специалистом
3. За разъяснением функций и правил эксплуатации техники, купленной в магазине ИКЕА.

Для получения оптимального результа- та просим вас тщательно изучить со прово- дительные документы и инструк цию по эксплуатации перед обраще нием в сервисный центр.

Как связаться с нами, если вам нужна наша помощь

Пожалуйста, ознакомьтесь со списком сервисных центров, авторизированных ИКЕА, который представлен на послед ней странице этой инструкции

ВАЖНО! Для ускорения обслуживания просим вас называть артикул изделия (12-значный сервисный код и 8-значный код изделия), указанный в данном буклете при обращении в сервисные центры.

ВАЖНО! ОБЯЗАТЕЛЬНО СОХРАНЯЙТЕ ЧЕК!

Чек является подтверждением покупки, его необходимо предъявлять при обра щении за гарантийным обслуживанием.

ужна дополнительная помощь?

По всем дополнительным вопросам, не касающимся гарантийного обслужива ния, обращайтесь в отдел обслужива ния покупателей ближайшего магазина ИКЕА. Пожалуйста, тщательно изучите сопроводительные документы перед обращением.

Дата производства данного изделия указана в серийном номере (serial number), где первая цифра номера соответствует последней цифре года производства, вторая и третья цифры – порядковому номеру недели. Например, серийный номер 430 12345 означает, что изделие произведено на тридцатой неделе 2014 года.

Единственный импортер, уполномоченный изготовителем на территории Российской Федерации: ООО «ИКЕА ТОРГ» фактический и юридический адреса: 141400, Московская область, г.Химки, микрорайон ИКЕА, корп.1, тел.8495-737-53-00

Произведено для ИКЕА:
Электролюкс Апплайансис АБ, Швеция, Филиал Фабер С.п.А., Бербентина Фактори, Лок. Бербентина, 60041 Сассоферрато (АН), Италия

Obsah

Bezpečnostné informácie	38	Technické údaje	44
Opis spotrebiča	41	Energetická účinnosť	45
Čistenie a údržba	42	Ochrana životného prostredia	46
Čo robiť, ak...	43	ZÁRUKA IKEA	46

Bezpečnostné informácie

ⓘ Na zaistenie vlastnej bezpečnosti a správneho fungovania spotrebiča si pozorne prečítajte túto príručku ešte pred inštaláciou a používaním spotrebiča. Tento návod uchovávajte vždy v blízkosti spotrebiča, aj v prípade predaja alebo odovzdania inej osobe. Je dôležité, aby používatelia poznali všetky charakteristiky fungovania a bezpečnosti spotrebiča.

Rady a odporúčania

- Výrobca nepreberá žiadnu zodpovednosť za prípadné škody vyplývajúce z nesprávnej inštalácie alebo nesprávneho používania.
- Minimálna bezpečná vzdialenosť medzi varnou doskou a odsávačom pár musí byť: pre elektrickú varnú dosku 500 milimetrov a 650 milimetrov pre plynovú varnú dosku.
- Ak je v návode na použitie plynovej varnej dosky uvedené, že sa vyžaduje väčší odstup, dodržte pokyny z návodu.
- Skontrolujte, či napätie v elektrickej sieti v domácnosti zodpovedá napätiu uvedenému na štítku sa vnútri odsávača pár.
- Pri spotrebičoch Triedy I skontrolujte, či je elektrická sieť v domácnosti vybavené primeraným uzemnením.
- Odsávač pár zapojte ku komínu rúrou s minimálny priemerom 120 mm. Dĺžka rúry musí byť čo najkratšia.
- Nezapájajte odsávač pár ku komínom, ktoré odvádzajú dymy spaľovania (napr. kotle, kozuby a pod.).
- Ak sa odsávač pár používa v kombinácii s neelektrickými spotrebičmi (napr. plynovými spotrebičmi), v miestnosti sa musí zaručiť dostatočný stupeň vetrania, aby sa zabránilo spätnému toku spalín. Keď sa odsávač pár v kuchyni používa v kombinácii so spotrebičmi, ktoré nie sú napájané elektrickým prúdom, negatívny tlak v miestnosti nesmie prekročiť 0,04 mbar, aby sa zabránilo

tomu, že dym bude z odsávača pár naspäť prúdiť do miestnosti.
- Po poškodení napájacieho elektrického kábla ho budete musieť dať vymeniť výrobcovi alebo jeho technikovi v prevádzke servisu.
- Zástrčku zapojte do zásuvky elektrickej siete v súlade s platnými normami a na prístupnom mieste.
- Dodržte všetky platné normy spojené s odvodom vzduchu.
- **UPOZORNENIE:** Pred inštaláciou odsávača pár odstráňte ochranné fólie (biela a priesvitná).
- Používajte iba skrutky a úchytky vhodné pre odsávač pár. **Upozornenie:** Ak skrutky alebo upevňovacie prvky nenamontujete podľa týchto pokynov, mohlo by to spôsobiť zásahy elektrickým prúdom.
- Zapojte odsávač pár k sieti zaradením dvojpólového vypínača so vzdialenosťou kontaktov aspoň 3 mm.
- Nepozerajte sa naň priamo optickými prístrojmi (ďalekohľad, lupa ….).
- Pod odsávačom pár neflambujte jedlá: mohlo by to spôsobiť požiar.
- Tento spotrebič smú používať deti vo veku od 8 rokov a osoby s obmedzenými psychickými, zmyslovými a rozumovými schopnosťami, ako aj osoby, ktoré nemajú skúsenosti a dostatok poznatkov o obsluhe spotrebiča, pokiaľ sú pod dohľadom a boli poučené o obsluhe spotrebiča a o nebezpečenstve, ktoré môže predstavovať. Dávajte pozor na deti, aby sa so spotrebičom nehrali. Čistenie a údržba, ktoré má vykonávať používateľ, nesmú robiť deti, pokiaľ ich nevykonávajú pod dohľadom.
- Dávajte pozor na deti, aby ste zaistili, že sa so spotrebičom nebudú hrať.

⚠ Prístupné časti sa počas používania spotrebičov na varenie môžu veľmi zohriať.

- Po určenom čase vyčistite a/alebo vymeňte filtre (nebezpečenstvo požiaru).

Použitie

- Odsávač pár je navrhnutý iba na používanie v domácnosti, na odstraňovanie pachov v kuchyni.
- Horná plocha odsávača pár sa nesmie používať ako polica.
- Odsávač pár nikdy nepoužívajte na iné ako navrhnuté účely.
- Pod zapnutým odsávačom pár nenechávajte zapálený vysoký plameň.
- Intenzitu plameňa nastavte tak, aby smeroval iba na dno nádoby na varenie, pričom sa uistite, že nedosahuje až na jej okraje.
- Fritézy musíte počas používania nepretržite kontrolovať: prehriaty olej by sa mohol vznietiť.
- Pred každým úkonom čistenia spotrebič vypnite alebo ho odpojte od elektrického napájania.

Čistenie a údržba

- Protipachový filter sa nesmie umývať ani regenerovať, treba ho vymeniť približne každé 4 mesiace činnosti alebo častejšie, pri mimoriadne častom a intenzívnom používaní.
- Tukové filtre sa môžu umývať aj v umývačke riadu, pričom ich treba umývať približne každé 2 mesiace činnosti alebo častejšie, pri mimoriadne častom a intenzívnom používaní.
- Na čistenie povrchu odsávača pár stačí použiť vlhkú utierku a neutrálny kvapalný čistiaci prostriedok.

Opis spotrebiča

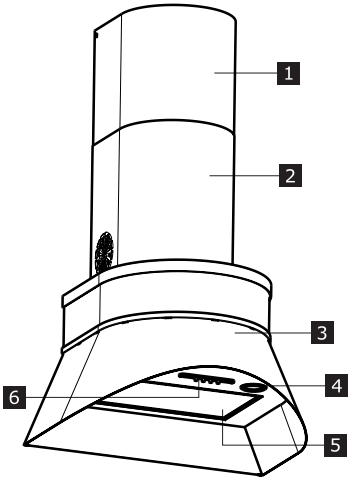

1 Horný komín
2 Spodný komín
3 Telo odsávača pár
4 Osvetlenie
5 Tukové filtre
6 Ovládací panel

Ovládací panel

TLAČIDLO	FUNKCIA
A = Kontrollam-pa	Lyser om motorn är i gång.
B = Rýchlosť	Zapne motor pri rýchlosti Jedna. Vypne motor.
C = Rýchlosť	Nastaví motor na rýchlosť Dva.
D = Rýchlosť	Nastaví motor na rýchlosť Tri.
E = Osvetlenie	Zapne a vypne systém osvetlenia.

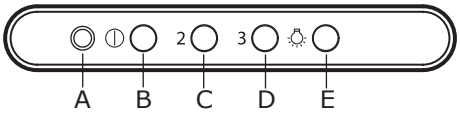

Čistenie a údržba

⚠ Pred akýmkoľvek úkonom čistenia spotrebič vypnite alebo ho odpojte od elektrického napájania.
DÔLEŽITÉ Očistite odsávač pár vlhkou handrou a neutrálnym kvapalným čistiacim prostriedkom.

Filter s aktívnym uhlíkom
Tieto filtre sa nedajú umývať ani regenerovať a musia sa vymieňať po približne každých 4 mesiacoch činnosti alebo, v prípade veľmi intenzívneho používania, aj častejšie.

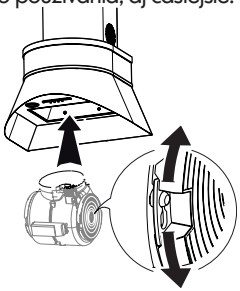

Tukové filtre
Za účelom udržiavania odsávača pár v dobrom prevádzkovom stave a na zabráneniu nebezpečenstva možného požiaru následkom nahromadeného tuku pravidelne čistite a v určených intervaloch vymieňajte filtre.
Tukové filtre sa musia čistiť každé 2 mesiace prevádzky alebo aj častejšie v prípade veľmi intenzívneho používania, pričom sa filtre môžu umývať v umývačke riadu.

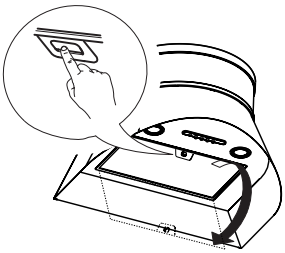

Výmena žiaroviek
V prípade výmeny kontaktujte autorizované servisné stredisko.

Čo robiť, ak...

V prípade výskytu problému sa najprv snažte nájsť príčinu sami. Ak nedokážete nájsť riešenie problému sami, kontaktujte autorizované servisné stredisko.

ⓘ V prípade nesprávneho použitia spotrebiča alebo pri inštalácii, pri ktorej neboli dodržané pokyny na montáž, bude možno nevyhnutné za návštevu technika servisu zaplatiť aj počas platnej záručnej doby.

PROBLÉM	MOŽNÁ PRÍČINA	RIEŠENIE
Spotrebič nie je stabilný	Spotrebič nie je nainštalovaný správne	Dodržiavajte pokyny na inštaláciu dodané spolu so spotrebičom.
Spotrebič nie je vo vodorovnej polohe	Spotrebič nie je nainštalovaný správne	Dodržiavajte pokyny na inštaláciu dodané spolu so spotrebičom.
Výkon ohľadom na zachytávanie tukov nie je uspokojujúci	Prítomnosť oleja a tukov na kovových filtroch	Dodržiavajte intervaly čistenia filtrov podľa popisu v návode na použitie.
Spotrebič nefunguje	Spotrebič nie je nainštalovaný správne	Skontrolujte, či je napájací elektrický kábel zapojený k jednotke motora a či je zástrčka v zásuvke elektrickej siete.

Technické údaje

		Jednotka	Hodnota
Typ výrobku			Odsávač pár montovaný na stenu
Rozmery	Šírka	mm	650
	Hĺbka	mm	510
	Výška min/max	mm	950/1170
Max. prietok vzduchu* - Odvod pár		m3/h	560
Max. hlučnosť* - Odvod pár		dBA	69
Max. prietok vzduchu* - Recirkulácia		m3/h	340
Max. hlučnosť* - Recirkulácia		dBA	72
Celkový výkon		W	142
Informácie o žiarovkách			LED
			2 x 1W
			S1000
Minimálna výška pri inštalácii - plynová varná doska		mm	650
Minimálna výška pri inštalácii - elektrická varná doska		mm	500
Čistá hmotnosť		kg	12

* Maximálna rýchlosť (vylúčená intenzívna).

CE

Tento spotrebič bol navrhnutý, vyrobený a označený v súlade so smernicami ES.

Technické údaje sú uvedené na výrobnom štítku na vnútornej strane spotrebiča.

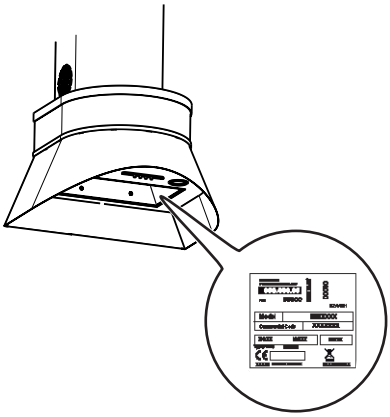

Energetická účinnosť

Informácie o výrobku podľa smernice 66/2014/ES	Jednotka	Hodnota
Identifikačný znak modelu		TJÄNLIG 203.033.60
Ročná spotreba energie	kWh/a	77,6
Časový faktor zvýšenia		1,5
Dynamická účinnosť tekutín		13,5
Index energetickej účinnosti		84,1
Nameraný prietok vzduchu v mieste najvyššej účinnosti	m3/h	322
Nameraný tlak vzduchu v mieste najvyššej účinnosti	Pa	208
Maximálny prietok vzduchu	m3/h	560,0
Nameraný elektrický príkon v mieste najvyššej účinnosti	W	137,6
Nominálny výkon systému osvetlenia	W	2
Priemerné osvetlenie varného povrchu pomocou systému osvetlenia	lux	175
Nameraná spotreba energie v pohotovostnom režime	W	Nie je k dispozícii
Nameraná spotreba energie v režime vypnutia	W	0,00
Úroveň intenzity zvuku pri maximálnej rýchlosti (bez zosilňovača výkonu)	dBA	69

Odkazy na normy:
EN/IEC 61591
EN/IEC 60704-1
EN/IEC 60704-2-13
EN/IEC 60704-3
EN 50564

Úspora energie
Spotrebič má k dispozícii funkcie, ktoré pri každodennom varení napomáhajú úspore energie.

Všeobecné odporúčania

- Na začiatku varenia zapnite odsávač pár pri minimálnej rýchlosti a nechajte ho v prevádzke aj niekoľko minút po ukončení varenia.
- Rýchlosť zvýšte iba v prípade veľkého množstva dymu a pár a rýchlosť zosilňovača výkonu používajte iba v mimoriadnych situáciách.
- Uhlíkový filter (uhlíkové filtre) vymieňajte podľa potreby na zachovanie vhodnej účinnosti odstraňovania pachov.
- Tukový filter (tukové filtre) vymieňajte podľa potreby na zachovanie vhodnej účinnosti odstraňovania tukov.
- Použite maximálny priemer systému odvodov pár, ktorý je uvedený v návode, optimalizuje sa tým účinnosť a minimalizuje hlučnosť.

Ochrana životného prostredia

Údržba

- Symbol na spotrebiči alebo na jeho obale indikuje, že spotrebič sa nesmie likvidovať ako bežný komunálny odpad. Spotrebič určený na likvidáciu sa musí odovzdať v príslušnom stredisku na zber a recykláciu odpadu z elektrických a elektronických zariadení. Zabezpečením správnej likvidácie spotrebiča prispejete k predchádzaniu negatívnych dopadov na životné prostredie a zdravie ľudí, ktoré by sa ináč mohli prejaviť pri nevhodnom spôsobe jeho likvidácie. Podrobnejšie informácie o recyklácii tohto spotrebiča si vyžiadajte na svojom miestnom úrade, v zberných surovinách alebo v obchode, kde ste spotrebič kúpili.

Obalový materiál

Materiály označené symbolom sa dajú recyklovať. Obal vyhoďte do vhodných odpadových nádob na zber odpadu na recykláciu.

ZÁRUKA IKEA

Ako dlho platí záruka IKEA?
Platnosť tejto záruky je päť (5) rokov od pôvodného dátumu nákupu spotrebiča v predajni IKEA, okrem záruky na spotrebiče LAGAN, na ktoré sa vzťahuje iba dvojročná (2) záruka. Ako doklad o nákupe sa vyža- duje pôvodný pokladničný blok. V prípade opravy počas platnosti záruky sa platnosť záruky spotrebiča, ani nových dielov ne- predĺži.

Na ktoré spotrebiče sa nevzťahuje päťročná (5) záruka IKEA?
Na ponuku spotrebičov s názvom LAGAN a všetky spotrebiče kúpené pred 1. augustom 2007

Kto vykonáva servis?
Servisná služba IKEA zaručuje servis prostredníctvom vlastných prevádzok alebo siete servisných partnerov.

Na čo sa vzťahuje záruka?
Záruka sa vzťahuje na poruchy spotrebiča spôsobené výrobnými alebo materiálovými chybami od dátumu nákupu v predajni IKEA. Táto záruka sa vzťahuje výhradne na spotrebiče používané v domácnosti. Výnim- ky sú uvedené pod titulom “Na čo sa ne- vzťahuje táto záruka?” Počas doby platnosti záruky budú náklady na odstránenie porúch, napr. opravy, náhradné diely, prácu a dopravu, hradené za podmienky, že spo- trebič bude prístupný na vykonanie opravy bez toho, že by boli nevyhnutné špeciálne výdavky a že porucha je spôsobená výrob- nými alebo materiálovými chybami, na kto- ré sa vzťahuje záruka. Za týchto podmie- nok sa aplikujú predpisy EÚ (č. 99/44/EG) a príslušné miestne predpisy. Vymenené diely sa stanú vlastníctvom spol. IKEA.

Čo spol. IKEA urobí pre nápravu problému?
Servisné stredisko určené spol. IKEA výro- bok zhodnotí a rozhodne, na vlastnú zod- povednosť, či sa na poruchu spotrebiča vzťahuje záruka. V prípade, že sa na poru- chu vzťahuje záruka, servisné stredisko IKEA alebo autorizovaný servisný partner prostredníctvom svojich vlastných servisných prevádzok, na vlastnú zodpovednosť, opraví pokazený výrobok alebo ho vymení za rovnaký alebo porovnateľný výrobok.

Na čo sa nevzťahuje táto záruka?

- Normálne opotrebovanie a poškodenie.
- Úmyselné poškodenie alebo poškodenie nedbalosťou, škody spôsobené nedodržaním pracovných postupov, nesprávna inštalácia alebo zapojenie do elektrickej siete s nesprávnym napätím, poškodenie spôsobené chemickou alebo elektroche- mickou reakciou, hrdza, korózia alebo poškodenie vodou vrátane škôd spôso- bených nadmerným množstvom vodného kameňa v dodávanej vode, ale nielen tým, škody spôsobené mimoriadnymi podmienkami životného prostredia.
- Spotrebný materiál vrátane batérií a žiaroviek.
- Časti bez funkcií a dekoračné časti, ktoré bežne neovplyvňujú normálne používanie spotrebiča, vrátane škrabancov a mož- ných farebných zmien.
- Náhodné poškodenie spôsobené cudzími predmetmi alebo látkami, poškodenie či- stiacich alebo uvoľnených filtrov, systém, odvodu vody alebo zásuvky na saponá- ty.
- Poškodenie nasledujúcich častí: keramic- ké sklo, príslušenstvo, koše na riad a prí- bor, prívodné a odtokové hadice, tesne- nia, žiarovky a kryty osvetlenia, obrazov ky, ovládacie gombíky, puzdrá a časti krytov. S výnimkou prípadov, kedy sa dá dokázať, že uvedené poškodenia sú ná- sledkom výrobných chýb.
- Prípady, pri ktorých nebola zistená žiad- na porucha pri prehliadke technikom.
- Opravy, ktoré neboli vykonané v autori- zovanom stredisku a/alebo stredisku au- torizovaného servisného partnera alebo prípady, kedy neboli použité originálne náhradné diely.
- Opravy chýb spôsobených nesprávnou inštaláciou alebo za nedodržania tech- nických špecifikácií.
- Použitie spotrebiča v prostredí odlišnom od domácnosti, napr. profesionálne pou- žitie.
- Poškodenia spôsobené pri preprave. Ak zákazník prepravuje tovar domov alebo na nejakú inú adresu, IKEA nenesie zod- povednosť za žiadnu škodu, ktorá by mohla vzniknúť počas prepravy. Naopak, ak IKEA doručí výrobok zákazníkovi na jeho adresu, na poškodenia výrobku vzniknuté počas prepravy sa vzťahuje tá to záruka.
- Náklady za vykonanie začiatočnej inšta- lácie spotrebiča IKEA. V prípade, že po- skytovateľ servisných služieb IKEA alebo ním poverený servisný partner opraví alebo vymení spotrebič za podmienok tejto záruky, poskytovateľ servisných slu- žieb alebo ním poverený servisný partner znovu nainštalujte opravený spotrebič alebo nainštaluje nahra- dený, podľa po- treby.

Toto obmedzenie sa nevzťahuje sa bezpo- ruchovú prácu vykonávanú odborníkom použitím našich originálnych dielov na pri- spôsobenie spotrebiča technickým požia- davkám bezpečnostných predpisov inej krajiny EÚ.

Ako sa aplikujú vnútroštátne predpisy

Záruka IKEA vám poskytuje špecifické prá- va, ktoré sa môžu zhodovať alebo presaho- vať nároky vnútroštátnych práv, meniacich sa v závislosti od krajiny.

Oblasť platnosti

U spotrebičov kúpených v jednej krajine EÚ a prenesených do inej krajiny EÚ budú ser- vis poskytovať prevádzky servisu za nor- málnych záručných podmienok novej kraji- ny. Povinnosť vykonania servisu v rámci zá- ruky sa vzťahuje iba na:

- spotrebiče, ktoré vyhovujú technickým požiadavkám krajiny, v ktorej sa žiada o záručnú opravu.
- spotrebič vyhovuje údajom a je nainšta- lovaný podľa pokynov v inštalačnej prí- ručke za dodržania bezpečnostných predpisov.

Určené servisy pre spotrebiče IKEA: Prosím, neváhajte a kontaktujte servis IKEA na:

1. požiadaní o zásah v rámci tejto záruky;
2. požiadaní o vysvetlenia pri inštalácii spotrebiča IKEA v kuchynskej linke IKEA. Servis sa nevzťahuje sa objasne- nia týkajúce sa:
   – inštalácie celej kuchynskej linky IKEA;
   – elektrického zapojenia (ak sa spotre- biče dodávajú bez zástrčky a kábla), vodovodnej a plynovej prípojky, pre- tože ich musí vykonať autorizovaný servisný technik.
3. otázok o objasnenie obsahu návodu na používanie a špecifikácií spotrebiča IKEA.

Aby sme Vám vždy poskytovali najlepšie služby servisu, predtým, ako nám zavoláte, prečítajte si, prosím, starostlivo pokyny na montáž a/alebo návod na používanie.

Ako nás kontaktovať, keď potrebujete servis

Pozrite si poslednú stranu tohto návodu, kde nájdete kompletný zoznam kontaktov IKEA a príslušné vnútroštátne telefónne čís- la.

Dôležité upozornenie Na zaručenie poskytnuia rýchlej služby vám odporúčame použiť špecifické telefónne čísla uvedené v zozname na konci tohto návodu. Vždy použite čísla uvedené v návode špecifického spotrebiča, ktorého opravu potrebujete. Predtým, ako nás zavoláte, pripravte si číslo výrobku IKEA (8-ciferný kód), ktorého opravu potrebujete.

Dôležité upozornenie ODLOŽTE SI POKLADNIČNÝ BLOK!

Je to Váš doklad o nákupe a budete ho potrebovať pri požiadaní o záručnú opravu. Nezabudnite, že na pokladničnom bloku je názov a číslo výrobku IKEA (8-ciferný čísel- ný kód) každého spotrebiča, ktorý ste kúpili.

Potrebujete mimoriadnu pomoc?

Ak máte akékoľvek doplnkové otázky, ktoré sa nevzťahujú na servis spotrebičov, obráť- te sa na najbližšiu telefónnu službu predaj- ne IKEA. Predtým, ako nás zavoláte, si po- zorne prečítajte dokumentáciu spotrebiča

Turinys

Saugumo informacija	49	Techniniai duomenys	55
Gaminio aprašymas	52	Energijos efektyvumas	56
Priežiūra ir valymas	53	Utilizavimas	57
Ką daryti, jei...	54	„IKEA“ GARANTIJA	57

Saugumo informacija

ⓘ Kad būtų saugu ir įrenginys veiktų tinkamai, prieš įrengimą ir naudojimą atidžiai perskaitykite šį vadovą. Visada išsaugokite šias instrukcijas prie įrenginio, net jei persikelsite gyventi į kitą vietą arba jį parduosite. Naudotojai privalo visiškai būti susipažinę su šio įrenginio veikimo ir saugumo savybėmis.

Rekomendacijos ir pasiūlymai

- Gamintojas nebus atsakingas už jokią žalą, atsiradusią netaisyklingai arba netinkamai sumontavus prietaisą.
- Minimalus saugus atstumas tarp viryklės viršaus ir gartraukio gaubto yra: 500 mm elektrinei viryklei ir 650 mm dujinei viryklei.
- Jei pagal dujų degiklio įrengimo instrukcijas nurodomas didesnis atstumas, į tai turi būti atsižvelgta.
- Patikrinkite, ar tinklo įtampa atitinka įtampą, nurodytą ant techninių duomenų lentelės, esančios gaubto viduje.
- Patikrinkite, ar I klasės prietaisai yra tinkamai įžeminti.
- Rinktuvą prijunkite prie ventiliacijos kanalo, naudokite ne mažesnio kaip 120 mm skersmens vamzdį. Atstumas nuo garų rinktuvo iki ventiliacijos kanalo turėtų būti kuo trumpesnis.
- Garų rinktuvo nejunkite prie dūmtakių, per kuriuos šalinami degimo metu susidarę dūmai (boilerių, židinių ir t. t.).
- Jei rinktuvas yra naudojamas ne su elektros įrenginiais (pvz., dujų degikliais), kambaryje turi būti įrengta tinkama ventiliacija, kad išmetamosios dujos nepatektų atgal į patalpą. Kai gartraukis yra naudojamas su įrenginiais, kuriems reikalinga kitokia energijos rūšis (ne elektra), neigiamas slėgis patalpoje neturi viršyti 0,04 mbar – taip bus užtikrinta, kad gartraukis nestums garų į patalpą.
- Jei elektros tiekimo kabelis yra pažeistas, jį privalo pakeisti gamintojas arba priežiūros paslaugas teikiantis agentas.
- Įkiškite kištuką į lizdą, atitinkantį nurodytus reikalavimus, esantį lengvai prieinamoje vietoje.

- Atsižvelgiant į technines ir saugumo priemones, kurios turi būti pritaikytos dūmams išmesti, yra svarbu laikytis nurodymų, kuriuos nustato vietos valdžios institucijos.
- **ĮSPĖJIMAS!** Prieš montuodami garų rinktuvą, nuo jo pašalinkite apsauginę plėvelę (balta ir permatoma).
- Gartraukiui tvirtinti naudokite tik sraigtus ir mažas dalis.
  Įspėjimas! Jei sraigtai ar tvirtinimo priemonės nebus montuojami pagal šias instrukcijas, tai gali sukelti elektros saugumo pavojų.
- Prijunkite gartraukį prie elektros tinklo naudodami dvipolį jungiklį, tarpas tarp kontaktų turi būti ne mažiau kaip 3 mm.
- Nežiūrėkite į lemputę tiesiogiai per optinius prietaisus (žiūronus, didinamuosius stiklus ir t. t.).
- Po garų rinktuvu negaminkite patiekalų, kuriuos prieš patiekimą ant stalo užpila spiritu arba konjaku ir uždega; yra gaisro pavojus.
- Šį prietaisą gali naudoti 8 metų ir vyresni vaikai bei asmenys, turintys fizinių, jutiminių ar protinių gebėjimų sutrikimų, taip pat asmenys, nemokėję ir nežinoję, kaip elgtis su prietaisu, jei tokie asmenys yra prižiūrimi, buvo apmokyti, kaip saugiai su juo elgtis, ir supranta esamą pavojų. Vaikams negalima žaisti su prietaisu. Vaikams valymo ir priežiūros darbų atlikti be priežiūros negalima.
- Vaikus reikia prižiūrėti, kad jie su prietaisu nežaistų.

⚠ Jei viryklės naudojamos, rankomis paliečiamos dalys gali būti karštos.

- Po nurodyto laiko išvalykite ir (arba) pakeiskite filtrus (dėl gaisro pavojaus).

Naudojimas

- Prieš atlikdami bet kokius priežiūros darbus, prietaisą išjunkite arba ištraukite kištuką iš elektros tinklo.
- Gartraukio viršaus negalima naudoti kaip lentynos.
- Garų rinktuvas buvo sukurtas naudoti tik namuose virtuvės kvapams šalinti.
- Rinktuvo niekada nenaudokite kitiems tikslams, kurie nenumatyti instrukcijoje.
- Garų rinktuvui veikiant, po juo niekada nepalikite didelės atviros ugnies.
- Sureguliuokite liepsnos intensyvumą taip, kad liepsna būtų nukreipta į keptuvės apačią, ji negali apimti šonų.
- Naudodami gilią keptuvę, turite būti atidūs: perkaitęs aliejus gali užsiliepsnoti.

Priežiūra ir valymas

- Aktyvuotos anglies filtrai; šie filtrai yra neplaunami ir antrą kartą nenaudojami, turi būti pakeisti apytiksliai kas 4 darbo mėnesius arba dažniau, jei viryklė ir garų rinktuvas naudojami intensyviai.
- Riebalų filtrai; šie filtrai turi būti valomi kas 2 darbo mėnesius arba dažniau, jei viryklė ir rinktuvas naudojami labai intensyviai; filtrus galima plauti indaplove.
- Rinktuvą valykite drėgnu skudurėliu, naudodami neutralų skystą ploviklį.

Gaminio aprašymas

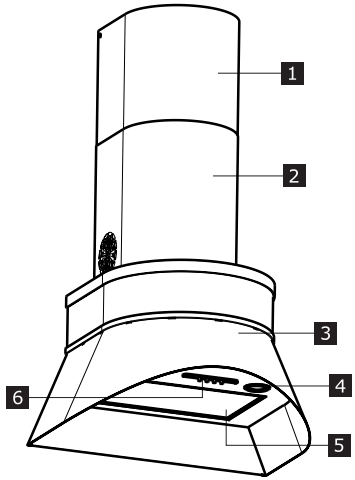

1 Viršutinis kaminas
2 Apatinis kaminas
3 Gartraukio korpusas
4 Apšvietimas
5 Riebalų filtrai
6 Valdymo skydelis

Valdymo pultas

MYGTUKAS	FUNKCIJA
A = pagalbinis degiklis liepsnai uždegti	ĮJUNGTA, jei variklis dirba.
B = Greitis	Variklį įjungia pirmu greičiu. Išjungia variklį.
C = Greitis	Variklį nustato antru greičiu.
D = Greitis	Variklį nustato trečiu greičiu.
E = Apšvietimas	Įjungia ir išjungia apšvietimo sistemą.

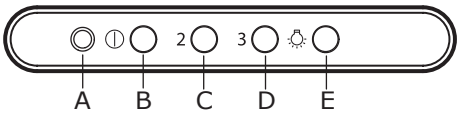

Priežiūra ir valymas

⚠ Prieš atlikdami bet kokius priežiūros darbus, prietaisą išjunkite arba ištraukite kištuką iš elektros tinklo.
SVARBU Rinktuvą valykite drėgnu skudurėliu, naudodami neutralų skystą ploviklį.

Aktyvuotos anglies filtras
Šie filtrai yra neplaunami ir antrą kartą nenaudojami, turi būti pakeisti apytiksliai kas 4 darbo mėnesius arba dažniau, jei viryklė ir garų surinktuvas naudojami intensyviai.

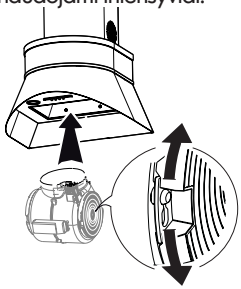

Riebalų filtrai
Nuolat valykite ir pakeiskite filtrus pagal nurodytus laiko intervalus, kad būtų palaikomas geras gartraukio veikimas ir išvengtumėte potencialaus gaisro pavojaus, kuris gali kilti dėl didelio riebalų susikaupimo.
Riebalų filtrai turi būti valomi kas 2 darbo mėnesius arba dažniau, jei viryklė ir rinktuvas naudojami labai intensyviai; filtrus galima plauti indaplove.

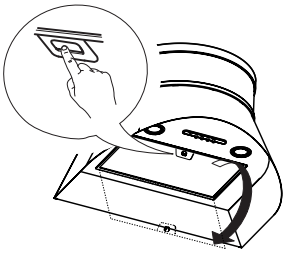

Lempučių keitimas
Dėl pakeitimo kreipkitės į įgaliotąjį aptarnavimo centrą.

Ką daryti, jei...

Jei yra gedimas, pirmiausiai pabandykite rasti problemos sprendimą patys. Jei problemos patys išspręsti negalite, kreipkitės į įgaliotąjį aptarnavimo centrą.

ⓘ Jei įrenginį naudojate netinkamai arba montavimo darbai buvo atlikti nesilaikant surinkimo instrukcijų, po prekės įsigijimo paslaugas teikiančios tarnybos apsilankymas gali būti mokamas, net tuo atveju, jei darbai atliekami garantinio laikotarpio metu.

PROBLEMA	GALIMA PRIEŽASTIS	SPRENDIMAS
Įrenginys nestabilus.	Įrenginys netinkamai sumontuotas.	Laikykitės montavimo nurodymų, kurie pateikti su įrenginiu.
Įrenginys nėra horizontalioje padėtyje.	Įrenginys netinkamai sumontuotas.	Laikykitės montavimo nurodymų, kurie pateikti su įrenginiu.
Aliejaus surinkimo rezultatai nėra patenkinami.	Ant metalinių filtrų yra aliejaus ir riebalų.	Filtrus valykite laikydamiesi nustatytų laiko tarpų, kaip nurodyta naudotojo vadove.
Įrenginys neveikia.	Įrenginys netinkamai prijungtas.	Patikrinkite, ar elektros kabelis yra prijungtas prie variklio bloko ir ar elektros kištukas įjungtas į lizdą.

Techniniai duomenys

		Mato vnt.	Vertė
Produkto tipas			Sieninis gartraukis
Matmenys	Plotis	mm	650
	Gylis	mm	510
	Aukštis min./maks.	mm	950/1170
Maks. oro srautas* - išmetimas		m3/h	560
Maks. triukšmas* - išmetimas		dBA	69
Maks. oro srautas * - recirkuliacija		m3/h	340
Maks. triukšmas * - recirkuliacija		dBA	72
Bendra galia		W	142
Duomenys apie lemputes			LED
			2 x 1W
			S1000
Minimalus įrengimo aukštis – dujinė viryklė		mm	650
Minimalus įrengimo aukštis – elektrinė viryklė		mm	500
Neto svoris		Kg	12

* Maksimalus greitis (be pagreitėjimo).

CE

Šis prietaisas sukurtas, pagamintas ir parduodamas laikantis Europos Ekonominės Bendrijos Direktyvų nuostatų.

Techninė informacija pateikta vidinėje prietaiso pusėje esančioje plokštelėje.

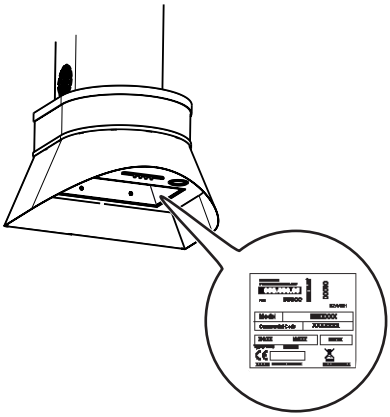

Energijos efektyvumas

Produkto duomenys pagal ES Nr. 66/2014	Mato vnt.	Reikšmė
Modelio identifikatorius		TJÄNLIG 203.033.60
Metinis energijos suvartojimas	kWh/a	77,6
Laiko padidėjimo faktorius		1,5
Skysčio dinaminis efektyvumas		13,5
Energijos efektyvumo indeksas		84,1
Išmatuotas oro srauto santykis esant didžiausiam efektyvumo taškui	m3/h	322
Išmatuoto oro slėgis esant didžiausiam efektyvumo taškui	Pa	208
Maksimalus oro srautas	m3/h	560,0
Išmatuota elektros galia esant didžiausiam efektyvumo taškui	W	137,6
Nominali apšvietimo sistemos galia	W	2
Vidutinis viryklės paviršiaus apšvietimas iš apšvietimo sistemos	lux	175
Išmatuotas energijos suvartojimas prietaisui dirbant budėjimo režimu	W	Nėra
Išmatuotas energijos suvartojimas prietaisui esant išjungtam	W	0,00
Garso galios lygis, esant didžiausiam greičiui (neįskaitant jo didėjimo)	dBA	69

Normatyvinės nuorodos:
EN/IEC 61591
EN/IEC 60704-1
EN/IEC 60704-2-13
EN/IEC 60704-3
EN 50564

Energijos taupymas
Įrenginio funkcijos padeda jums taupyti energiją maisto ruošimo metu.

Bendrieji patarimai

- Kai maistą pradedate kepti ar virti, trauktuvą įjunkite minimaliu greičiu ir palikite jį įjungtą keletą minučių, išjungę viryklę.
- Greitį padidinkite tik tuomet, jei susidaro didelis kiekis dūmų ir garų, o greičio pagreitėjimus įjunkite tik esant ypatingoms situacijoms.
- Kai reikia, pakeiskite anglies pluošto filtrą (-us), kad kvapų šalinimo efektyvumas būtų geras.
- Kai reikia, išvalykite riebalų filtrą (-us), kad riebalų filtro efektyvumas būtų geras.
- Vamzdžių sistema turi būti maksimalaus diametro, kaip nurodyta šioje instrukcijoje, kad efektyvumas būtų optimalus, o triukšmas minimalus.

Utilizavimas

Priežiūra

- Ant gaminio arba ant pakuotės esantis simbolis nurodo, kad šis prietaisas nepriskiriamas prie įprastų buities atliekų. Prietaisas turi būti perduotas į reikiamą surinkimo punktą, užsiimantį elektros ir elektroninės įrangos perdirbimu. Tinkamai sunaikindami šį gaminį, aplinką ir žmogaus sveikatą apsaugosite nuo galimų neigiamų pasekmių, kurių gali atsirasti dėl netinkamo šio gaminio utilizavimo. Norėdami gauti daugiau informacijos apie šio gaminio utilizavimą, kreipkitės į miesto institucijas, savo buitinių atliekų tvarkymo tarnybą arba parduotuvę, kurioje prietaisą nusipirkote.

Pakavimo medžiagos

Simboliu paženklintos medžiagos neperdirbamos. Išmeskite pakuotę į atitinkamas talpyklas, kad jos būtų perdirbtos.

„IKEA“ GARANTIJA

Kiek laiko galioja „IKEA“ garantija?
Ši garantija galioja penkis (5) metus nuo tos dienos, kai įsigyjate prietaisą iš „IKEA“, ne- bent prietaisas būtų pavadintas „LAGAN“ – tokiu atveju jam taikoma dviejų (2) metų garantija. Originalų gaminio pirkimo čekį būtina išsaugoti kaip pirkimo įrodymą. Jei- gu prireiktų atlikti remonto darbus pagal garantiją, prietaiso garantinis laikotarpis nepratęsiamas.

Kuriems prietaisams penkių (5) metų „IKEA“ garantija netaikoma?
Prietaisų „LAGAN“ asortimentui ir visiems prie- taisams, įsigytiems iš „IKEA“ iki 2007 m. rugpjūčio 1 d.

Kas atliks techninį aptarnavimą?
Techninį aptarnavimą atliks arba pats „IKEA“ techninio aptarnavimo paslaugų tei- kėjas, arba įgaliotųjų techninio aptarnavi- mo partnerių tinklas.

Kam galioja ši garantija?
Ši garantija galioja prietaiso gedimams, at- siradusiems dėl konstrukcijos arba me- džiagų de- fektų; garantija įsigalioja nuo ga- minio pirkimo iš „IKEA“ datos. Ši garantija galioja tik tuo atveju, jeigu gaminiai naudo- jami namų ūkyje. Išimtys išdėstytos skyriuje „Kam negalioja ši garantija?“. Garantinio laikotarpio metu bus padengiamos išlaidos už gedimo pataisymą, pavyzdžiui, remontą, dalis, darbą ir kelionės išlaidas, su sąlyga, kad prietai- sas bus prieinamas remontui be ypatingų išlaidų. Šiomis sąlygomis galioja ES direktyvos (Nr. 99/44/EG) ir atitinkami vietos reglamentai. Pakeistos sugedę dalys tampa „IKEA“ nuosavybe.

Ką „IKEA“ darys, kad išspręstų prob- lemą?
Paskirtasis „IKEA“ techninio aptarnavimo paslaugų teikėjas patikrins gaminį ir savo paties nuožiūra nuspręs, ar jam galioja ši garantija. Jeigu „IKEA“ techninio aptarnavi- mo paslaugų teikėjas nusprendžia, kad ga- rantija galioja, jis, vadovaudamasis savo techninio aptarnavimo paslaugų teikimo procedūra, pats, savo nuožiū- ra, sugedusį gaminį arba pataiso, arba pakeičia jį tokiu pačiu ar panašiu gaminiu.

Kam ši garantija netaikoma?

- Esant įprastam nusidėvėijmui.
- Tyčinės žalos arba žalos dėl neatsargu- mo atveju; žalai, kurios priežastys – nesi- vadovavimas naudojimo instrukcija, ne- tinkamas montavimas arba prijungimas prie netinkamos įtampos elektros lizdo; žalai, kurios priežastys – cheminė arba elektrocheminė reakcija, rūdys, korozija arba vandens padarytai žalai, įskaitant, bet neapsiribojant žala dėl per didelio kalkių kiekio vandentiekyje; žalai dėl anomalių aplinkos sąlygų.
- Sunaudojamoms keičiamosioms dalims, įskaitant maitinimo elementus ir lemputes.
- Nefunkcinėms ir dekoratyvinėms dalims, kurios neturi įtakos įprastam prietaiso naudojimui, įskaitant bet kokius įbrėžimus ir galimą spalvų pasikeitimą.
- Netyčinei žalai, padarytai pašaliniais daiktais arba medžiagomis, valant arba atkemšant filtrus, kanalizacijos sistemas arba skalbimo/plovimo priemonių stal- čius.
- Žalai, padarytai šioms dalims: kerami- niam stiklui, priedams, indų ir stalo reik- menų krepšiams, vandens tiekimo ir ka- nalizacijos vamzdžiams, lemputėms ir lempučių gaubtams, ekranams, rankenė- lėms, aptaisams ir aptaisų dalims (nebent galima būtų įrodyti, kad tokią žalą sukėlė gamybos defektai).
- Tais atvejais, kai meistro apsilankymo metu gedimo rasti nepavyko.
- Tais atvejais, kai remontą atliko ne įga- liotieji techninio aptarnavimo paslaugų teikėjai ir (arba) ne partneris, sudaręs su- tartį su įgaliotaja techninio aptarnavimo tarnyba, arba tuo atveju, jeigu buvo nau- dotos ne originalios dalys.
- Remonto darbams atlikus netinkamą montavimą arba sumontavus ne pagal specifikaciją.
- Naudojus prietaisą ne namų ūkio aplin- koje, t. y. naudojus profesionaliems dar- bams.
- Žalai, padarytai pervežant. Jeigu klientas veža gaminį į savo namus arba kitu adre- su, „IKEA“ nėra atsakinga už žalą, kuri gali kilti transportavimo metu. Visgi, jeigu gaminį kliento pristatymo adresu veža „IKEA“, tuomet už šio pristatymo metu gaminiui padarytą žalą atlyginama pa- gal šią garantiją.
- Išlaidoms už pradinį „IKEA“ prietaiso įrengimą. Visgi jeigu prietaisą pagal šios garantijos sąlygas taiso arba keičia „IKEA“ techninio aptarnavimo paslaugų teikėjas arba jo įgaliotasis techninio ap- tarnavimo paslaugų teikimo partneris, techninio aptarnavimo paslaugų teikėjas arba jo įgaliotasis techninio aptarnavimo paslaugų teikimo partneris iš naujo įren- gia prietaisą arba, jeigu reikia, įrengia pakeistą naują prietaisą.

Šis apribojimas negalioja nepriekaištingam darbui, atliktam kvalifikuoto specialisto, naudojusio savo originalias dalis, siekusio, kad prietaisas atitiktų kitos ES šalies techninių saugos specifikacijų reikalavimus.

Šalies įstatymų galiojimas

„IKEA“ garantija suteikia jums ypatingų juridinių teisių, kurios apima arba viršija vietos reikalavimus. Visgi šios sąlygos jokiais bū- dais neapriboja vartotojų teisių, išdėstytų nacionalinės teisės aktuose.

Galiojimo vieta

Prietaisams, įsigytiems vienoje ES šalyje ir pervežtoms į kitą ES šalį, paslaugos teikia- mos pagal įprastas, toje kitoje šalyje galio- jančias garantines sąlygas. Įsipareigojimas teikti paslaugas pagal garantiją vykdomas tik tuo atveju, jeigu prietaisas atitinka ir yra įrengtas pagal:

- technines šalies, kurioje pateikiama ga- rantinė pretenzija, specifikacijas;
- montavimo instrukciją ir vartotojo vadove pateiktą saugos informaciją.

Pogarantinis „IKEA“ prietaisų techninis aptarnavimas:
Nesivaržydami kreipkitės į „IKEA“ pogaran- tinio techninio aptarnavimo tarnybą, norė- dami:

1. pateikti techninio aptarnavimo užklau- są pagal šią garantiją;
2. prašyti paaiškinti, kaip įmontuoti „IKEA“ prietaisą numatytuose „IKEA“ virtuvės balduose. Tarnyba neteiks paaiškinimų, susijusių su:
   – bendruoju „IKEA“ virtuvės baldų montavimu;
   – prijungimu prie elektros tinklo (jeigu gaminys pateikiamas be elektros kiš- tuko ir maitinimo kabelio), vandentie- kio ir dujotiekio, nes šiuos darbus pri- valo atlikti įgaliotasis techninio ap- tarnavimo specialistas.
3. prašyti paaiškinti „IKEA“ prietaiso var- totojo vadovo turinį ir jo technines savy- bes.

Norėdami, kad mes užtikrintume jums ge- riausią pagalbą, prieš kreipdamiesi į mus, atidžiai perskaitykite montavimo instrukciją ir (arba) šios informacinės knygelės vartoto- jo vadovo skyrių.

Kaip susisiekti su mumis, jeigu jums reikia mūsų techninio aptarnavimo paslaugos?

Visą „IKEA“ paskirtųjų kontaktų ir atitinkamų tarptautinių telefonų numerių sąrašą rasite paskutiniame šio vartotojo vadovo puslapy- je.

Svarbu Norint, kad paslaugos būtų teikiamos greičiau, rekomenduojame skambinti specialiais, šio vartotojo vadovo pabaigoje nurodytais telefonų numeriais. Prireikus pagalbos, visada skambinkite numeriais, kurių sąrašas pateiktas konkretaus prietaiso informacinės knygelės pabaigoje. Prieš skambindami mums, būtinai turėkite po ranka prietaiso „IKEA“ prekės numerį (8 skaitmenų kodą), kurio jums prireiks, norint gauti pagalbos.

Svarbu IŠSAUGOKITE PIRKIMO ČEKĮ!
Tai jūsų pirkimo įrodymas, kurio reikia, norint, kad galiotų ši garantija. Atkreipkite dėmesį, kad perkant prietaisus, čekyje taip pat būna įrašytas kiekvienos „IKEA“ prekės pavadinimas ir numeris (8 skaitmenų kodas).

Reikia papildomos pagalbos?
Jeigu turėtumėte kokių nors papildomų klausimų, nesusijusių su pogarantiniu prie- taisų aptarnavimu, skambinkite mūsų arti- miausios „IKEA“ parduotuvės pagalbos te- lefono linija. Prieš kreipiantis į mus, reko- menduojame atidžiai perskaityti prietaiso dokumentaciją.

Country	Phone number	Call Fee	Opening time
België	070 246016	Binnenlandse gesprekskosten	8 tot 20 Weekdagen
Belgique		Tarif des appels nationaux	8 à 20. En semaine
България	00359888164080 0035924274080	Такса за повикване от страната	От 9 до 18 ч в работни дни
Česká republika	246 019721	Cena za místní hovor	8 až 20 v pracovních dnech
Danmark	70 15 09 09	Landstakst	man. - fre. 09.00 - 20.00 lør. 09.00 - 16.00 1 søndag pr. måned, normalt første søndag i måneden
Deutschland	+49 1806 33 45 32*	* 0,20 €/Verbindung aus dem Festnetz max. 0,60 €/Verbindung aus dem Mobilfunknetz	8 bis 20 Werktage
Ελλάδα	211 176 8276	Υπεραστική κλήση	8 έως 20 κατά τις εργάσιμες ημέρες
España	91 1875537	Tarifa de llamadas nacionales	De 8 a 20 en días laborables
France	0170 36 02 05	Tarif des appels nationaux	9 à 21. En semaine
Hrvatska	00385 1 6323 339	Trošak poziva 27 lipa po minuti	radnim danom od ponedjeljka do petka od 08:00 do 16:00
Ireland	0 14845915	National call rate	8 till 20 Weekdays
Ísland	5880503	Innanlandsgjald fyrir síma	9 til 18. Virka daga
Italia	02 00620818	Tariffa applicata alle chiamate nazionali	dalle 8 alle 20 nei giorni feriali
Κυπρος	22 030 529	Υπεραστική κλήση	8 έως 20 κατά τις εργάσιμες ημέρες
Lietuva	5 230 06 99	Nacionalinių pokalbių tarifai	Pr. - Ketv.: 8:00 - 12:00, 12:45 - 17:00 Pnkt.: 8:00 - 12:00, 12:45 - 15:45
Magyarország	061 998 0549	Belföldi díjszabás	Hétköznap 8 és 10 óra között
Nederland	0900 235 45 32 and/or 0900 BEL IKEA	15 cent/min., starttarief 4.54 cent en gebruikelijke belkosten	ma - vr 08.00 - 20.00, zat 09.00 - 20.00 (zondag gesloten)
Norge	815 22052	Takst innland	8 til 20 ukedager
Österreich	0810 300486	max. 10 Cent/min.	Mo - Fr 8.00 - 20.00 Uhr
Polska	012 297 8787	Stawka wg taryfy krajowej	Od 8 do 20 w dni robocze
Portugal	211557985	Chamada Nacional	9 às 21. Dias de Semana *excepto feriados
România	021 211 08 88	Tarif apel național	8 - 20 în zilele lucrătoare
Россия	8 495 6662929	Действующие телефонные тарифы	с 8 до 20 по рабочим дням Время московское
Schweiz	031 5500 324	Tarif für Anrufe im Bundesgebiet	8 bis 20 Werktage
Suisse		Tarif des appels nationaux	8 à 20. En semaine
Svizzera		Tariffa applicata alle chiamate nazionali	dalle 8 alle 20 nei giorni feriali
Slovensko	(02) 3300 2554	Cena vnútroštátneho hovoru	8 až 20 v pracovných dňoch
Suomi	030 6005203	Lankapuhelinverkosta 0,0835 €/puhelu + 0,032 €/min Matkapuhelinverkosta 0,192 €/min	arkipäivisin 8.00 - 20.00
Sverige	0775 700 500	lokalsamtal (lokal taxa)	mån-fre 8.30 - 20.00 lör-sön 9.30 - 18.00
Türkiye	212 244 0769	Ulusal arama ücreti	Hafta içi saat 09:00'dan 18:00'a kadar
Україна	044 586 2078	Міжміськи дзвінки платні	9 - 21 В робочі дні
United Kingdom	020 3347 0044	National call rate	9 till 21. Weekdays
Slovenija	www.ikea.com		
Србија	www.ikea.com		

991.0360.083_03 - 150916

© Inter IKEA Systems B.V. 2013

AA-1377320-2