1

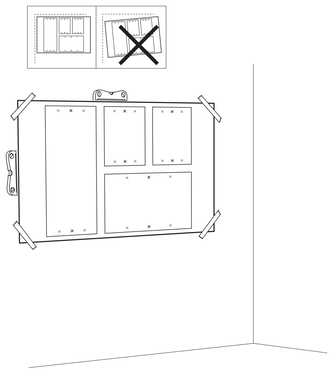

2

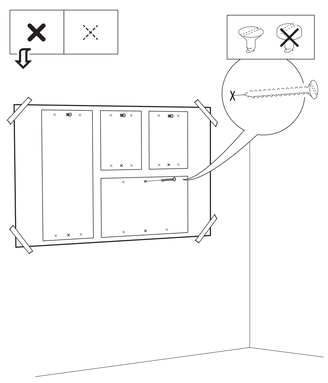

3

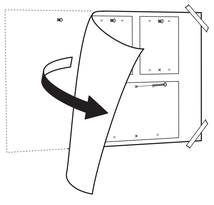

4

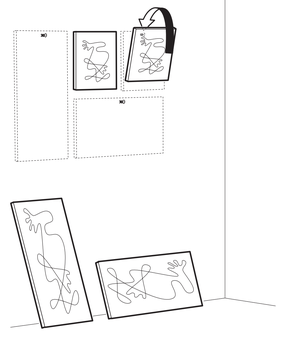

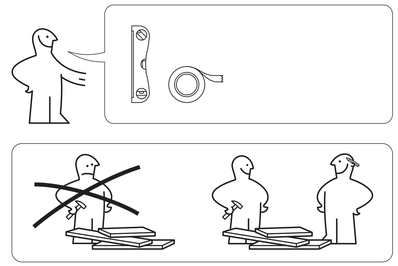

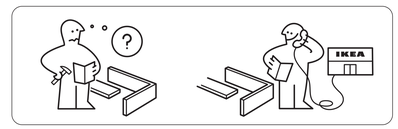

ENGLISH
As wall materials vary, screws for fixing to wall are not included. For advice on suitable screw systems, contact your local specialised dealer.

DEUTSCH
Da es viele verschiedene Wandmaterialien gibt, sind Schrauben für die Wandbefestigung nicht beigepackt. Ggf. sollte man sich beim Eisenwarenfachhandel nach geeigneten Befestigungsmaterial erkundigen.

FRANÇAIS
Les vis et ferrures pour fixer le meuble/l'objet au mur ou au plafond ne sont pas incluses. Choisissez des vis et ferrures adaptées au matériau du mur/plafond. En cas de doute, demandez conseil à un vendeur spécialisé.

NEDERLANDS
Omdat er zoveel verschillende soorten wandmaterialen zijn, zitten er geen schroeven voor de wandbevestiging in de verpakking. Voor advies over geschikte schroeven, neem contact op met de plaatselijke vakhandel.

DANSK
Da der findes mange forskellige vægmaterialer, og derfor medfølger der ikke skruer til vægmontering. Hvis du har brug for råd om forskellige skruer og rawlplugs, skal du kontakte en udstyrsnet forhandler.

ÍSLENSKA
Veggir húsa eru mismunandi og því fylgja ekki skrúfur til að festa húsgagnið við vegg. Fáið ráð í byggingavöruversluni varðandi hentugar skrúfur.

NORSK
Siden det finnes mange ulike typer av veggmaterialer følger det ikke med skruer. Kontakt din lokale faghandel for råd om valg av skruer og festebeslag.

SUOMI
Koska erilaisiin seinämateriaaleihin on käytettävä erilaisia ruuveja, pakkaus ei sisällä ruuveja seinäkiinnitystä varten.

SVENSKA
Eftersom det finns många olika väggmaterial, medföljer ej skruver för väggförankring. För råd om lämpliga skruvsystem, kontakta din lokala fackhandlare.

ČESKY
Stěny bývají z různých materiálů, a proto šrouby nejsou součástí balení výrobku. Vhodný typ šroubů vám doporučí ve specializované prodejně.

ESPAÑOL
Como hay tantos tipos de paredes, no se incluyen los tornillos para el montaje en la pared. Para recomendaciones sobre sistemas adecuados, ponte en contacto con un especialista.

ITALIANO
Poiché le pareti sono di materiali diversi, le viti per il fissaggio non sono incluse. Per scegliere le viti adatte, rivolgiti a un rivenditore locale.

MAGYAR
Mivel a fal anyaga lakásonként / otthononként változó lehet, a rögzítéshez szükséges csavarokat, tipliket a csomag nem tartalmazza. A megfelelő csavarok kiválasztásában kérj tanácsot az áruházban a szakképzett szerelőnyelltől.

POLSKI
Ponieważ materiał, z którego wykonano ścianę może być inny w każdym mieszkaniu, w komplecie nie znajdują się żadne wkręcane we ściany. Aby uzyskać poradę w sprawie odpowiednich wkrętów skontaktuj się z lokalnym sklepem specjalistycznym.

EESTI
Seinamaterjalide erinevuse tõttu pole lisatud kruvisid. Sobivate kinnitusvahendite leidmiseks pöörduge lähimasse tööriistapoodi.

LATVIEŠU
Skrūves pieetiprināšanai pie sienas nav iekļautas komplektā, jo tās jāizvēlas atkarībā no sienu materiāla. Lai izvēlētos piemērotāko skrūvju sistēmu, konsultējies ar būvniecības speciālistu.

LIETUVIŲ
Kadangi sienų apdailos medžiagos skirsnai, tvirtinimo elementai neprideidami. Reikalingus varžtus ir tvirtinimo elementus padės pasirinkti vietos specializuotas parduotojas.

PORTUGUÊS
Como os materiais de parede variam, os parafusos para fixar à parede não estão incluídos. Para obter conselho sobre o sistema de parafusos adequado, consulte o seu retalhista local especializado.

ROMÂNA
Întrucât materiale din care sunt construiți pereții variază, șuruburile pentru fixarea pe perete nu sunt incluse. Contactează dealer-ul tău local pentru consilere.

SLOVENSKY
Na rôzny typ stien použite vhodné skrutky. O vhodnom upevnení sa poraďte s odborným predajcom.

БЪЛГАРСКИ
Поради разнообразието от стенни материали, винтове за прикрепяне към стената не са осигурени. За съвет относно подходящи прикрепващи механизми можете да се свържете със специализиран доставчик.

HRVATSKI
S obzirom na različite vrste zidova, vijci za pričvršćivanje na zid nisu priloženi. Za savjet o odgovarajućim vijcima kontaktirajte svoju lokalnu specijaliziranu prodavaonicu.

ΕΛΛΗΝΙΚΑ
Επειδή τα υλικά των τοίχων διαφέρουν, οι βίδες στερέωσης στον τοίχο δεν περιλαμβάνονται. Για πληροφορίες, σχετικά με τα ενδεδειγμένα κατά περίπτωση σύστημα στερέωσης, παρακαλούμε κάντε σε κοντά σε εξειδικευμένο κατάστημα της περιοχής σας.

РУССКИЙ
Так как материалы стен различаются, шурупы для фиксации на стене не прилагаются. Для выбора подходящих крепежных средств обратитесь в местный специализированный магазин.

УКРАЇНСЬКА
Оскільки матеріали стін різні, шурупи для кріплення до стіни не додаються. За консультацією щодо відповідних закріплень до найближчого спеціалізованого магазину.

SRPSKI
Kako se vrste zidova razlikuju, tiplovi nisu uključeni. Obrati se specijalizovanim radnjama za savet o odgovarajućim tiplovima.

SLOVENŠČINA
Ker so stene različne izdelane iz različnih materialov, vijaki za pritrditev na steno niso priloženi. Za nasvet glede primerne vrste vijakov se obrni na najbližjo specializirano trgovino.

TÜRKÇE
Duvar yapı malzemeleri farklılık gösterebilece©inden duvar montajı vidaları dahil değildir. Uygun vida sistemi için, ilgili araç-gereçlerin satıldığı dükkanlara başvurunuz.

中文
本产品不附带安装螺钉，墙体材料不同，墙面安装使用螺钉因根据具体墙体材料进行选取选择，必要时，应向专业五金店咨询。

繁中
由於牆壁的材質每不不同，故所需的螺絲或配件需另購買，若不知使用何種螺絲配件,請向當地的五金行詢問。

한국어
벽마다 소재가 다르기 때문에 벽고정용 나사는 포함되지 않지 않습니다. 적합한 나사 선택에 관해서는 전문가에게 문의하세요.

日本語
壁の材質によって使用できるネジや螺旋が異なるため、商用の取り付けネジは含まれていません。適切なネジを選ぶには、お近くの専門店にご相談ください。

BAHASA INDONESIA
Karena bahan dinding yang berbeda, paket tidak disertai sekrup untuk pemasangan dinding. Untuk saran mengenai sistem sekrup yang sesuai, hubungi dealer setempat Anda.

BAHASA MALAYSIA
Oleh karena bahan binaan dinding adalah berbeza, skru untuk pemasangan pada dinding tidak disertakan. Untuk mendapatkan nasihat tentang sistem skru yang sesuai, hubungi wakil penjual yang khusus di kawasan anda.

عربي
لا تتضمن مسامير التثبيت لأن مواد الجدران تختلف. لمعرفة نوع المسامير المناسبة، يمكن الاتصال الى الوكيل المتخصص.

ไทย
เนื่องจากวัสดุผนังมีหลากหลายจึงผลตามจำกัง สกรูสำหรับติดผนังจึงไม่ได้แนบมาด้วยคุณควรติดต่อตัวแทนจำหน่ายเฟอร์นิเจอร์เพื่อขอคำปรึกษาตามความเหมาะสมได้จากร้านค้าของใช้ท่าน

© Inter IKEA Systems B.V. 2018

2018-10-17
AA-1980802-5

GRÖNBY
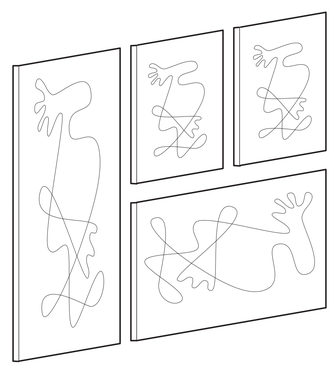
IKEA
Design and Quality
IKEA of Sweden